上海章臣机械制造有限公司
Shanghai Zhang Chen Machinery Co.,Ltd

章臣®
zhangchen

上海章臣机械制造有限公司

地址：上海宝山城市工业园陈广路728号
Add:No.728,Chen Guang Rd,City industry area,BaoShan,Shanghai
Tel:021-56023046/56025299/56523567
Fax:021-56022486
Zip:201907
http://www.sh-zc.com

沈阳办事处
地址：辽宁省沈阳市铁西区红艳路8-1号
电话：024-62383970　王小姐

山东办事处
地址：山东淄博博山区凤凰花园66号
电话：0533-4189098　高先生

徐州办事处
地址：徐州市东苑阳光花园28号楼101室
电话：0516-85500022　于先生

兰州办事处
地址：兰州市西津西路239号原西部糖酒市场19-05
电话：0931-8404528　汪先生

成都办事处
地址：成都市新天地大厦601室
电话：028-87681740　范先生

行星减速机

上海章臣机械制造有限公司

章臣®
zhangchen

减速机行业专家

行走减速机
起升减速机
回转减速机

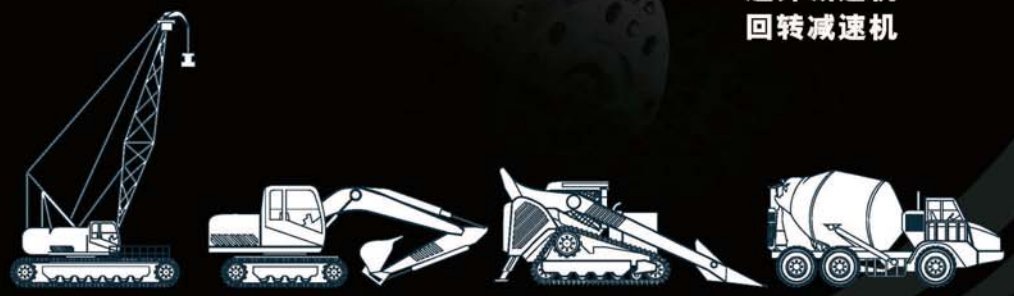

主要资质及荣誉

上海总部

目　　录

减速机使用部位

第一部分　行走减速机 ----------1

第二部分　起升减速机----------17

第三部分　回转减速机----------35

主要制造装备

主要应用领域

宿迁分公司

公司简介

THE COMPANYINTRODUCES

上海章臣机械制造有限公司创建于 1990 年，专业从事于减速机的开发、生产和销售。公司总部坐落于上海市宝山城市工业园区陈广路 728 号。公司具有两个实力雄厚的生产基地，一个位于上海宝山城市工业园区，另一个位于江苏省宿迁市工业开发区，共占地面积 50 余亩，建有 10000 余平方米厂房车间，办公大楼建筑面积 1000 余平方米。

本公司重视管理、营销及技术人才的引进和培养，汇集了机械、液压传动行业的多位专家，拥有强大的研发和管理队伍，目前公司拥有 200 余名优秀员工，管理与技术人员约占 25%。

本公司拥有各类先进的机械加工设备，严格运行（ISO9001:2008）质量保证体系，采用国内外先进的工艺技术，不断开发适应机械传动发展所需求的各种标准和非标减速机，广泛应用于工程机械、水泥机械、化工机械、塑料机械、印刷包装机械、食品饮料机械、起重运输等机械设备。

本公司主要生产——渐开线行星减速机、摆线针轮减速机、齿轮减速机、SBD 系列申克称专用减速机、应用于离心机行业的差速器及水泥搅拌站的 S 系列双卧轴强制同步专用减速机（如需要专用减速机资料，请与技术部门联系）。

2000 年以来，随着我国工程机械行业的迅速发展，本公司也逐步调整企业产品的发展方向，积极涉及工程机械领域，在消化吸收国外产品的先进设计理念和制造工艺的基础上，结合国内外客户的特殊需求，已经开发出用于行走、卷扬、回转等用途的工程机械用减速机，打破了国外减速机的垄断地位。产品已经广泛应用于 900 吨运梁车、900 吨提梁机、液压动力平板车以及沥青摊铺机、铣刨机、起重机等工程机械中。

企业精神

满足用户的要求，是我们工作的目标。
追求产品的完美，是我们前进的动力。

企业理念

诚信为本，质量第一，服务至上。

质量方针

质量打造诚信，服务创造品牌。

减速机使用部位

SPEED REDUCERSERVICE PART

起升减速机

回转减速机

行走减速机

第一部分 行走减速机

一、概述

本减速装置采用外壳旋转，是轮式或者履带式传动的车辆和其它移动设备理想的驱动装置，亦可用于像起锚机类似需要径向力较大的外壳旋转装置。

由于应用专门为之设计的系列轴承使结构形式特别紧凑，而且采用特殊的转动环密封，可以使用在潮湿肮脏，环境极端恶劣的场合。

高精度的硬齿面齿轮和内齿圈，先进的设计理念以及制作精良的制造质量，使本装置具有极好的承载能力和运行可靠性。

它的动力源一般采用液压马达，所以体积特别小巧，便于布置。用户确定液压马达后，请与本公司技术部门联系，我们会提供详细的安装联接尺寸。如用电机为动力源，我们也可设计特殊的安装联接尺寸。

二、特点

1. 结构紧凑的2级或3级行星齿轮传动。
2. 特殊的轴承结构可承载较大的径向载荷（轮压）。
3. 安装简单。
4. 换油方便。
5. 可配置液压开启多片式停车制动器。

三、选型须知

1. 本减速装置适用于短时期工作的场合。
2. 本样本所给最大输出转矩是短期可承受的峰值转矩。
3. 停车制动力矩可根据用户所选择的传动比进行匹配，最小停车制动力矩等于输入转矩。多片式停车制动器不能用于动态工作制动器。
4. 减速机输入与输出旋转方向相反。
5. 最大许可径向载荷（轮压）应根据此时的输出转速和样本所提供的支撑轴承的动、静载荷系数而确定。
6. 当多个减速机同时驱动一台装置时，必须注意液压驱动系统的平衡，以免造成减速机负载不均而超载！
7. 只用于预定目的及约定的技术参数框架范围内使用。
8. 因减速机的技术不断改进和进步，安装联接尺寸可能有所变动。

本样本所述减速机的主要技术参数如传动比、安装联接尺寸等可根据用户的特殊要求作变型设计。无论何时需要，即便在项目阶段，我们随时给您提供建议，为您找到最佳的解决方案。欢迎您随时与本公司联系！

行走减速机 XXZ13 T2

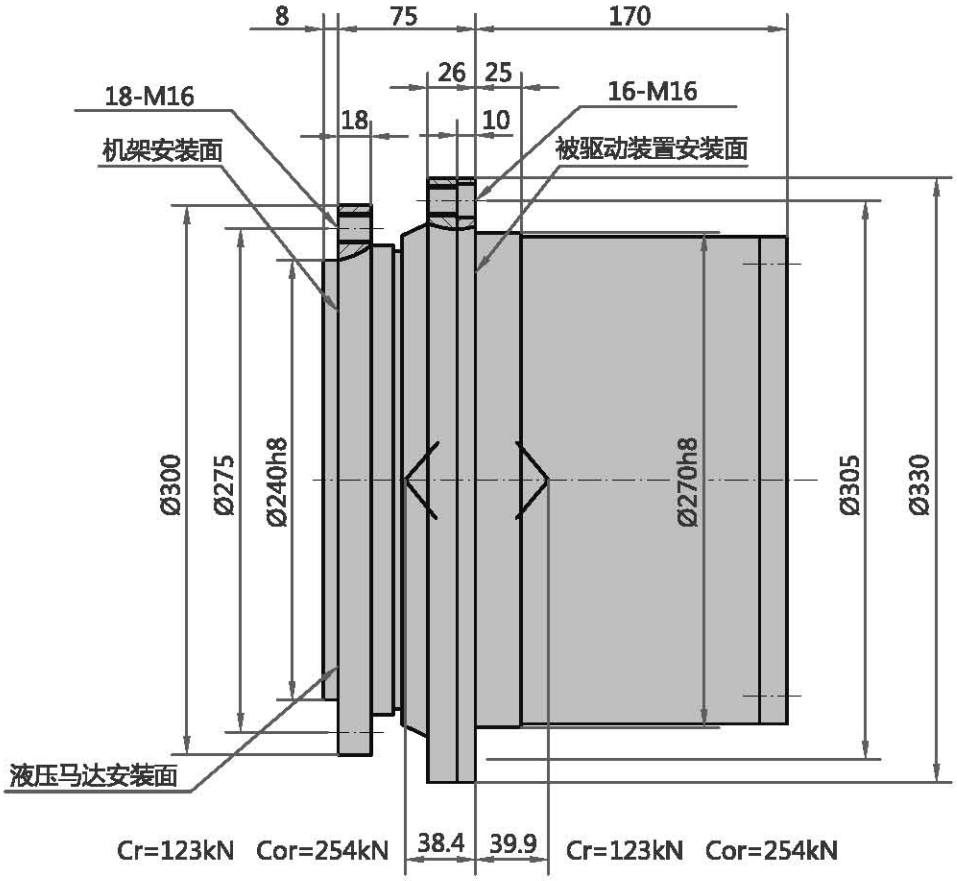

减速机型号：XXZ13 — 传动比 — 动力源型号(液压马达)

公称传动比	i	16 23 32 38
最大/额定输出转矩	kN.m	13/9.5
最大停车制动力矩	N.m	400

注：1. 减速机输入转向与输出转向相反。
2. 传动比较小的型号因制动力矩的限制而达不到最大或额定输出转矩。
3. 减速机额定输入转速和最大输入转速根据实际工况而定，请与本公司技术人员联系。
4. 用户选定液压马达后，请与本公司技术人员联系。

行走减速机 XXZ17 T2

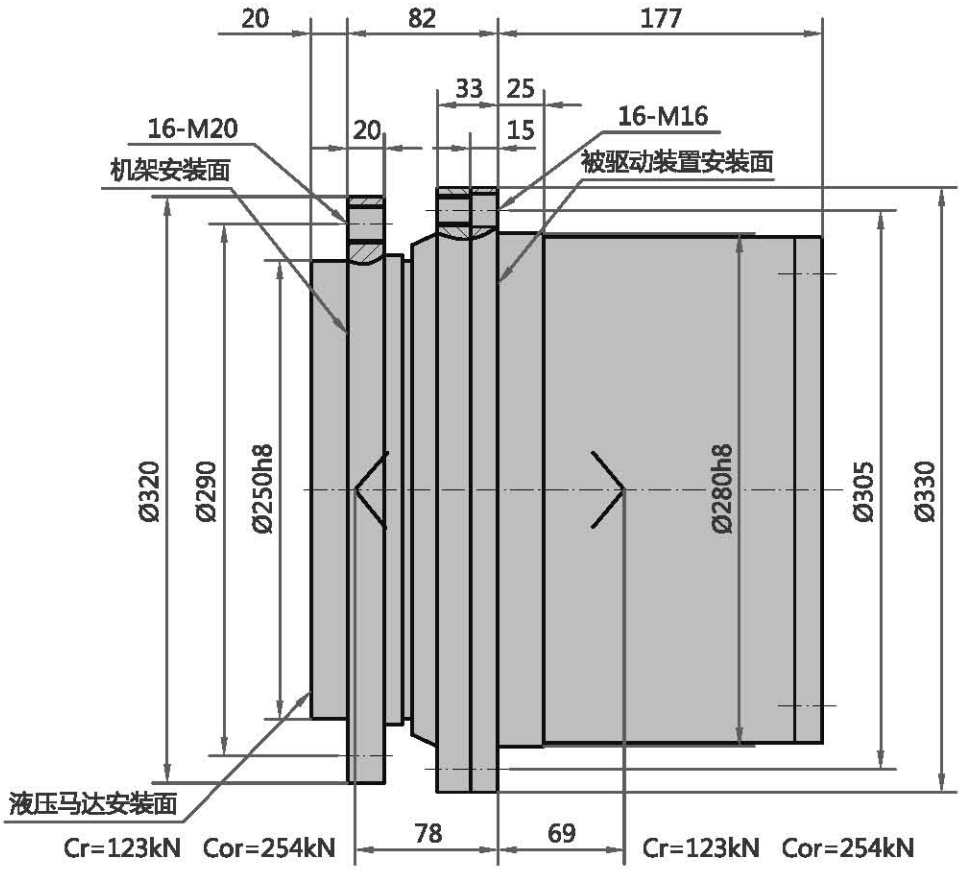

减速机型号：XXZ17 — 传动比 — 动力源型号(液压马达)

公称传动比	i	26 32 38 45 54
最大/额定输出转矩	kN.m	17/13
最大停车制动力矩	N.m	450

注：1. 减速机输入转向与输出转向相反。
2. 传动比较小的型号因制动力矩的限制而达不到最大或额定输出转矩。
3. 减速机额定输入转速和最大输入转速根据实际工况而定，请与本公司技术人员联系。
4. 用户选定液压马达后，请与本公司技术人员联系。

行走减速机　　XXZ17 T3

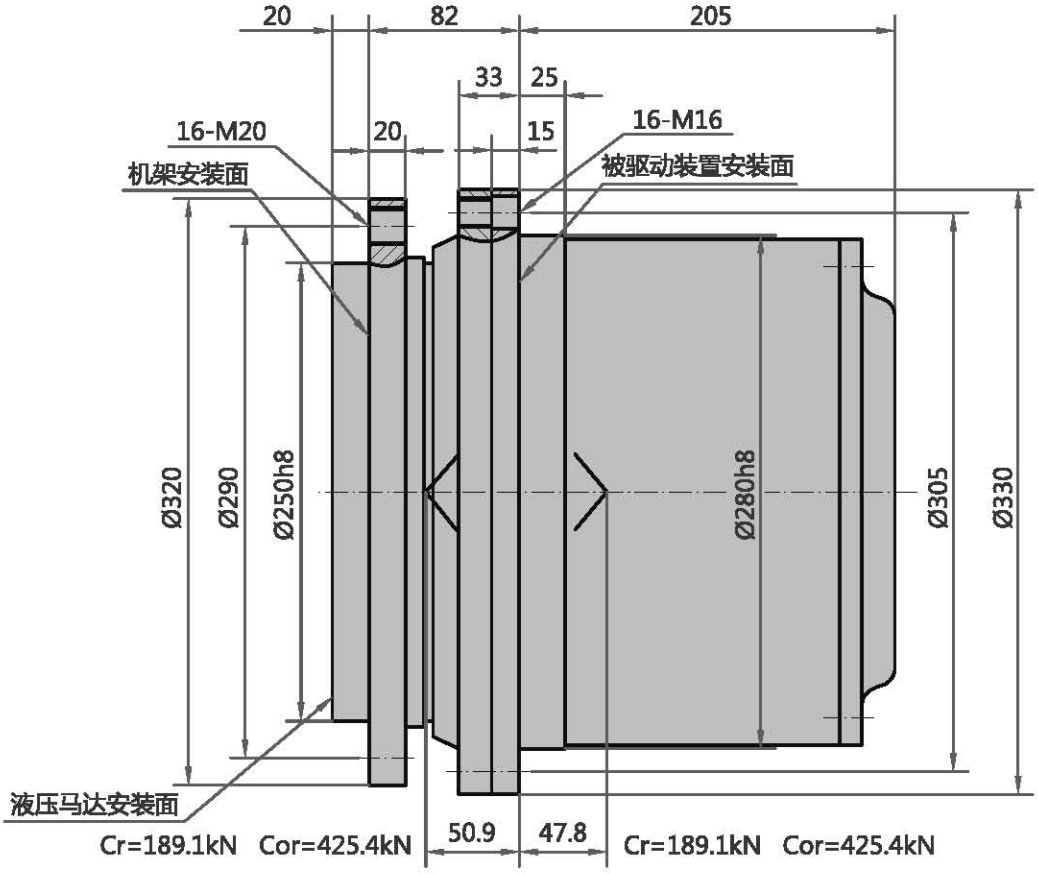

减速机型号：XXZ17 — 传动比 — 动力源型号(液压马达)

公称传动比	i	78 88 103
最大/额定输出转矩	kN.m	17/13
最大停车制动力矩	N.m	250

注：1. 减速机输入转向与输出转向相反。
2. 减速机额定输入转速和最大输入转速根据实际工况而定，请与本公司技术人员联系。
3. 用户选定液压马达后，请与本公司技术人员联系。

行走减速机 XXZ24 T3

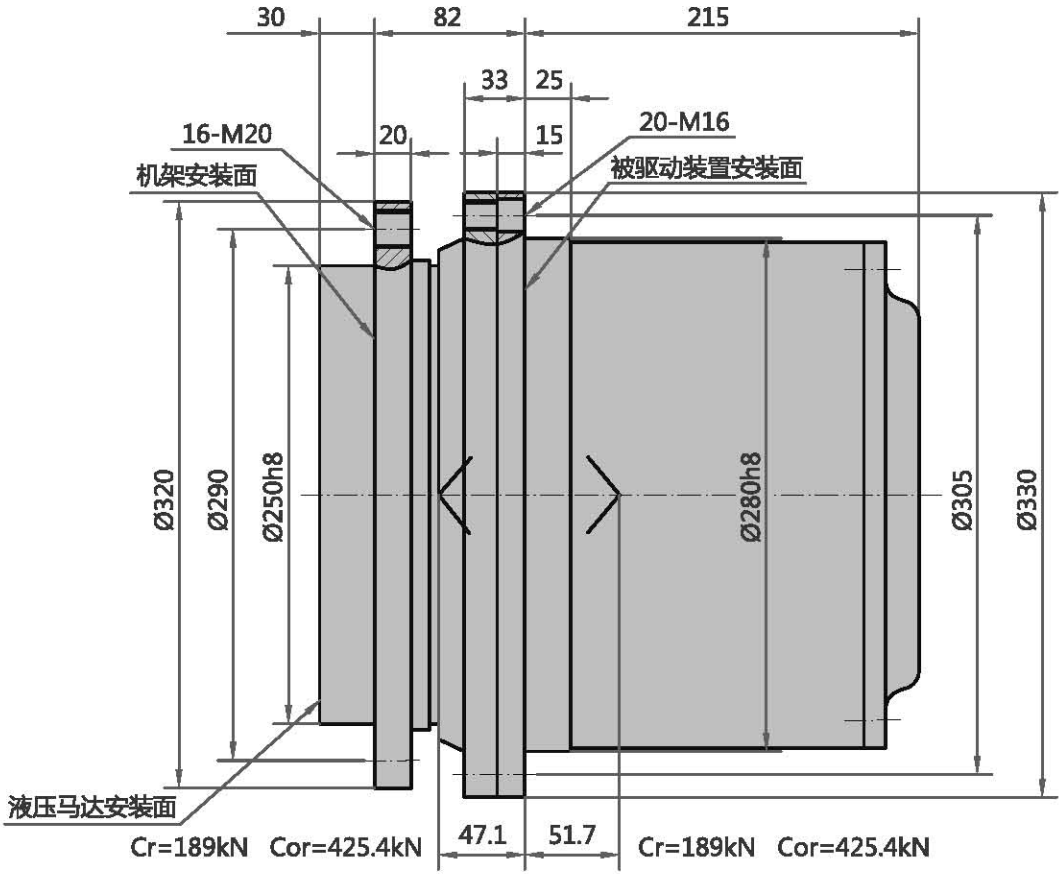

减速机型号：XXZ24 — 传动比 — 动力源型号(液压马达)

公称传动比	i	90 103 121
最大/额定输出转矩	kN.m	24/18
最大停车制动力矩	N.m	300

注：1. 减速机输入转向与输出转向相反。
2. 减速机额定输入转速和最大输入转速根据实际工况而定，请与本公司技术人员联系。
3. 用户选定液压马达后，请与本公司技术人员联系。

行走减速机 XXZ26 T2

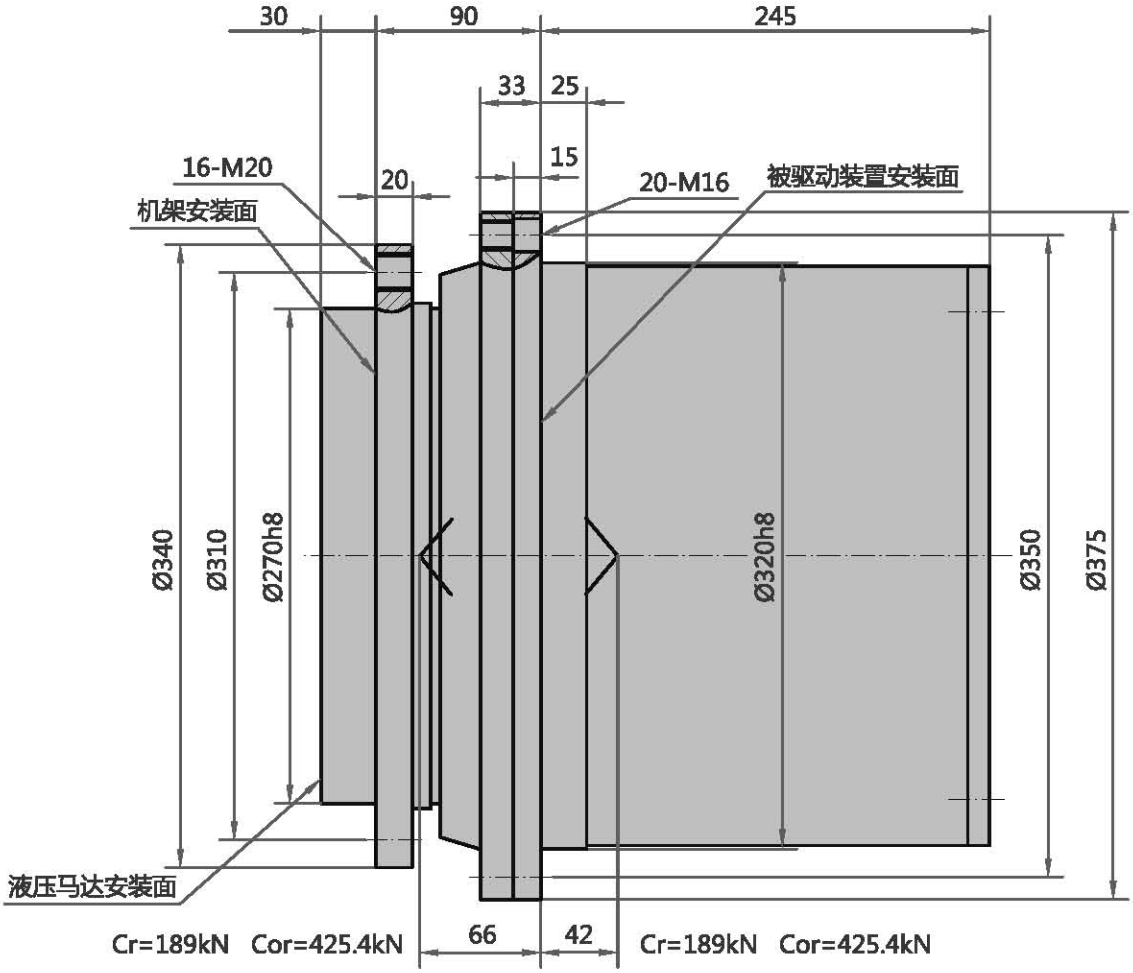

减速机型号：XXZ26 — 传动比 — 动力源型号(液压马达)

公称传动比	i	26 32 37 43 51
最大/额定输出转矩	kN.m	26/19
最大停车制动力矩	N.m	715

注：1. 减速机输入转向与输出转向相反。
2. 传动比较小的型号因制动力矩的限制而达不到最大或额定输出转矩。
3. 减速机额定输入转速和最大输入转速根据实际工况而定，请与本公司技术人员联系。
4. 用户选定液压马达后，请与本公司技术人员联系。

行走减速机 XXZ28 T3

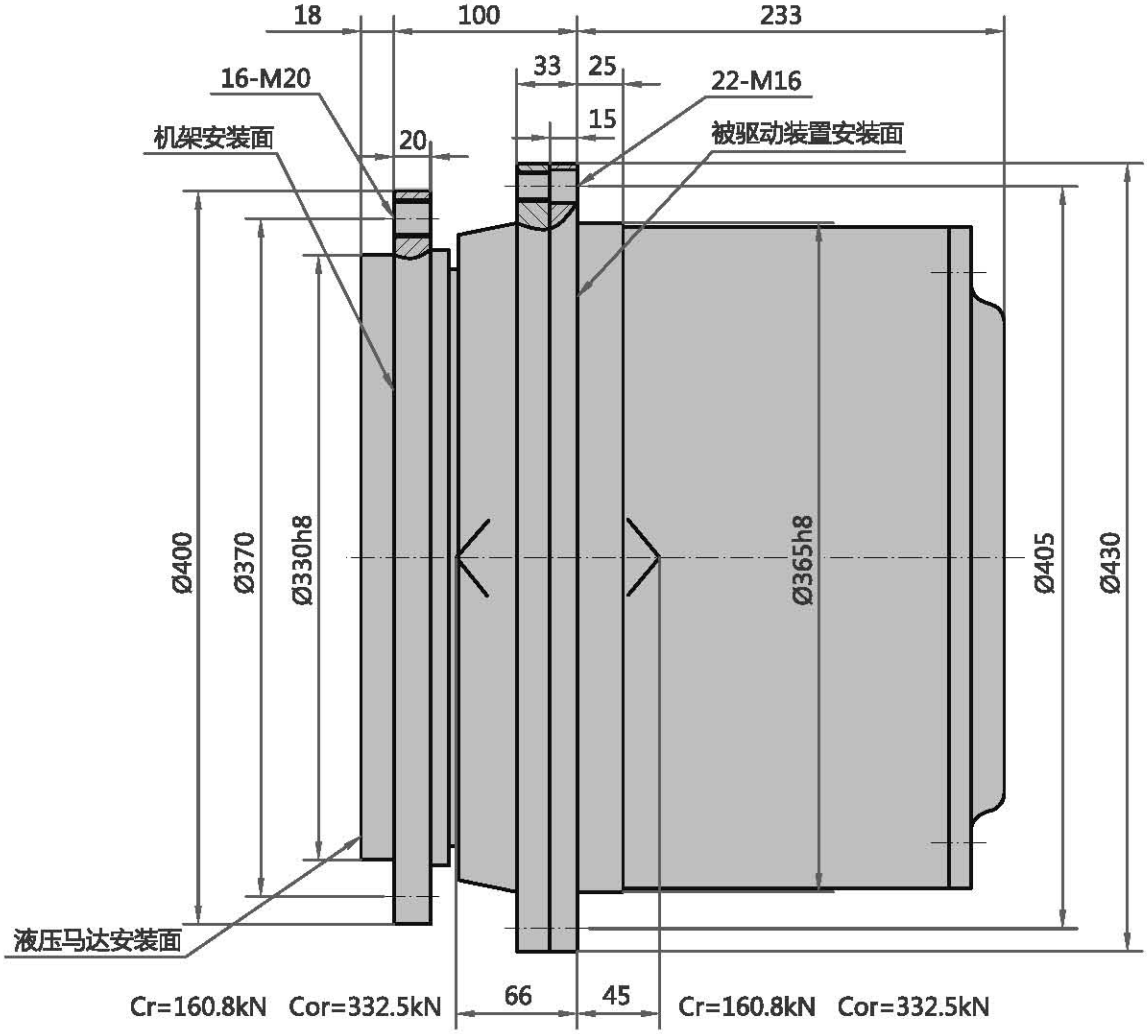

减速机型号：XXZ28 — 传动比 — 动力源型号(液压马达)

公称传动比	i	62 73 79
最大/额定输出转矩	kN.m	28/21
最大停车制动力矩	N.m	400

注：1. 减速机输入转向与输出转向相反。
2. 传动比较小的型号因制动力矩的限制而达不到最大或额定输出转矩。
3. 减速机额定输入转速和最大输入转速根据实际工况而定，请与本公司技术人员联系。
4. 用户选定液压马达后，请与本公司技术人员联系。

行走减速机 XXZ36 T3

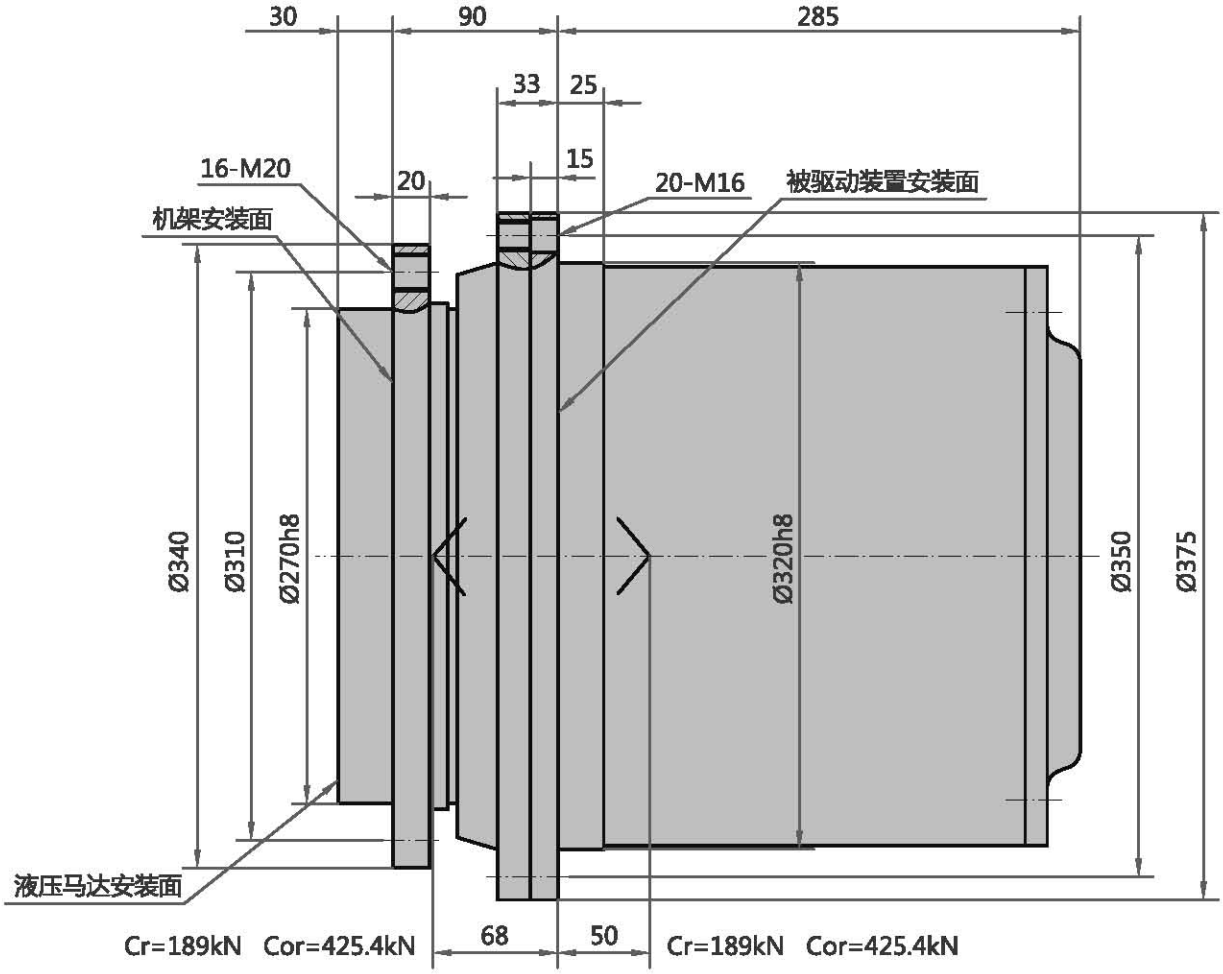

减速机型号：XXZ36 — 传动比 — 动力源型号(液压马达)

公称传动比	i	67 79 100 117 131
最大/额定输出转矩	kN.m	36/26
最大停车制动力矩	N.m	715

注：1. 减速机输入转向与输出转向相反。

2. 减速机额定输入转速和最大输入转速根据实际工况而定，请与本公司技术人员联系。

3. 用户选定液压马达后，请与本公司技术人员联系。

行走减速机 XXZ40 T2

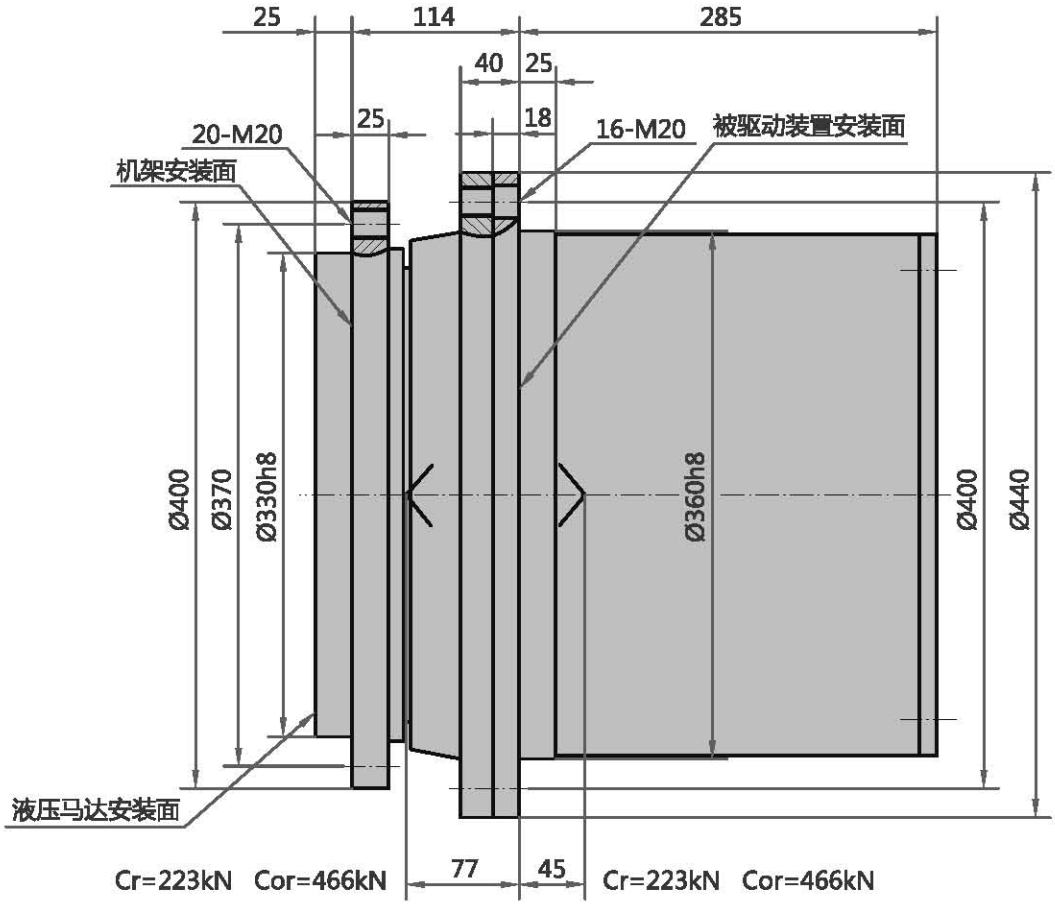

减速机型号：XXZ40 — 传动比 — 动力源型号(液压马达)

公称传动比	i	36 41 48
最大/额定输出转矩	kN.m	40/29
最大停车制动力矩	N.m	800

注：1. 减速机输入转向与输出转向相反。
2. 传动比较小的型号因制动力矩的限制而达不到最大或额定输出转矩。
3. 减速机额定输入转速和最大输入转速根据实际工况而定，请与本公司技术人员联系。
4. 用户选定液压马达后，请与本公司技术人员联系。

行走减速机 XXZ50 T3

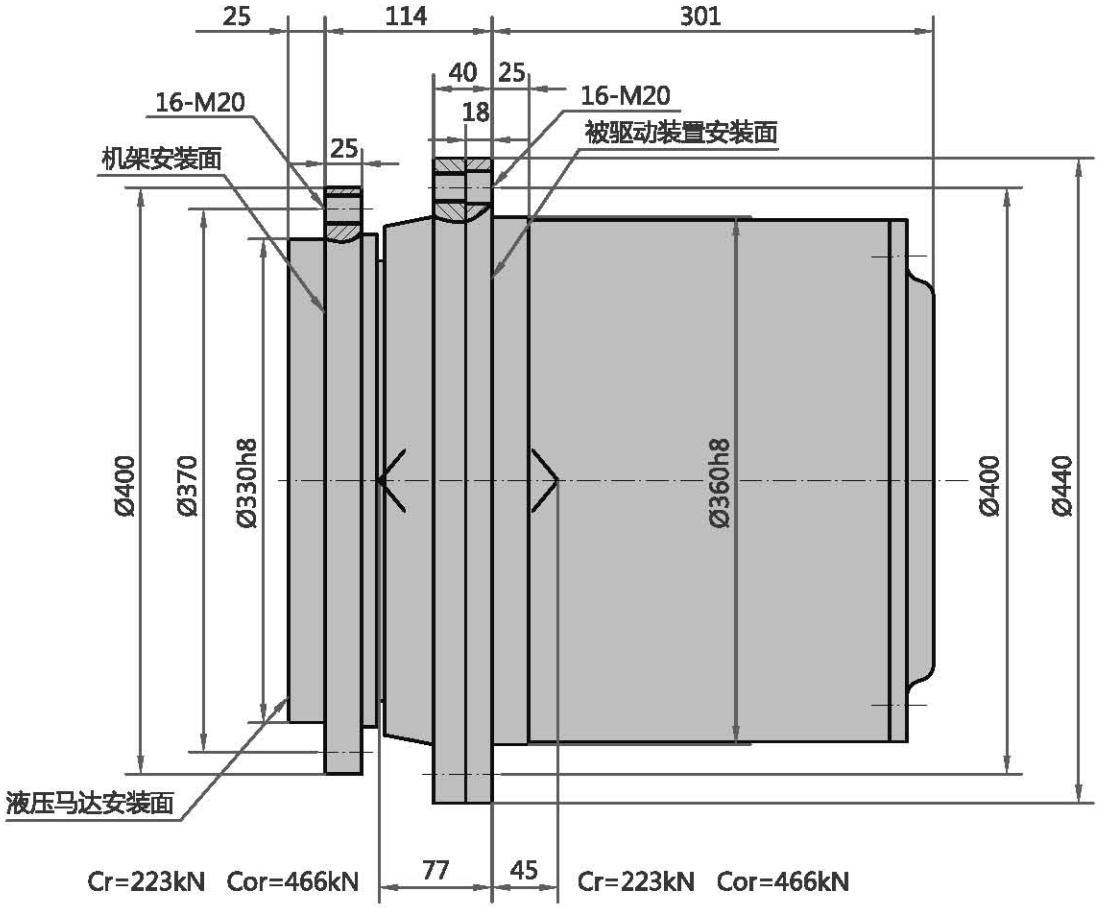

减速机型号：XXZ50 — 传动比 — 动力源型号(液压马达)

公称传动比	i	84 91 100 126 146
最大/额定输出转矩	kN.m	50/36
最大停车制动力矩	N.m	725

注：1. 减速机输入转向与输出转向相反。
2. 减速机额定输入转速和最大输入转速根据实际工况而定，请与本公司技术人员联系。
3. 用户选定液压马达后，请与本公司技术人员联系。

行走减速机 XXZ60 T3

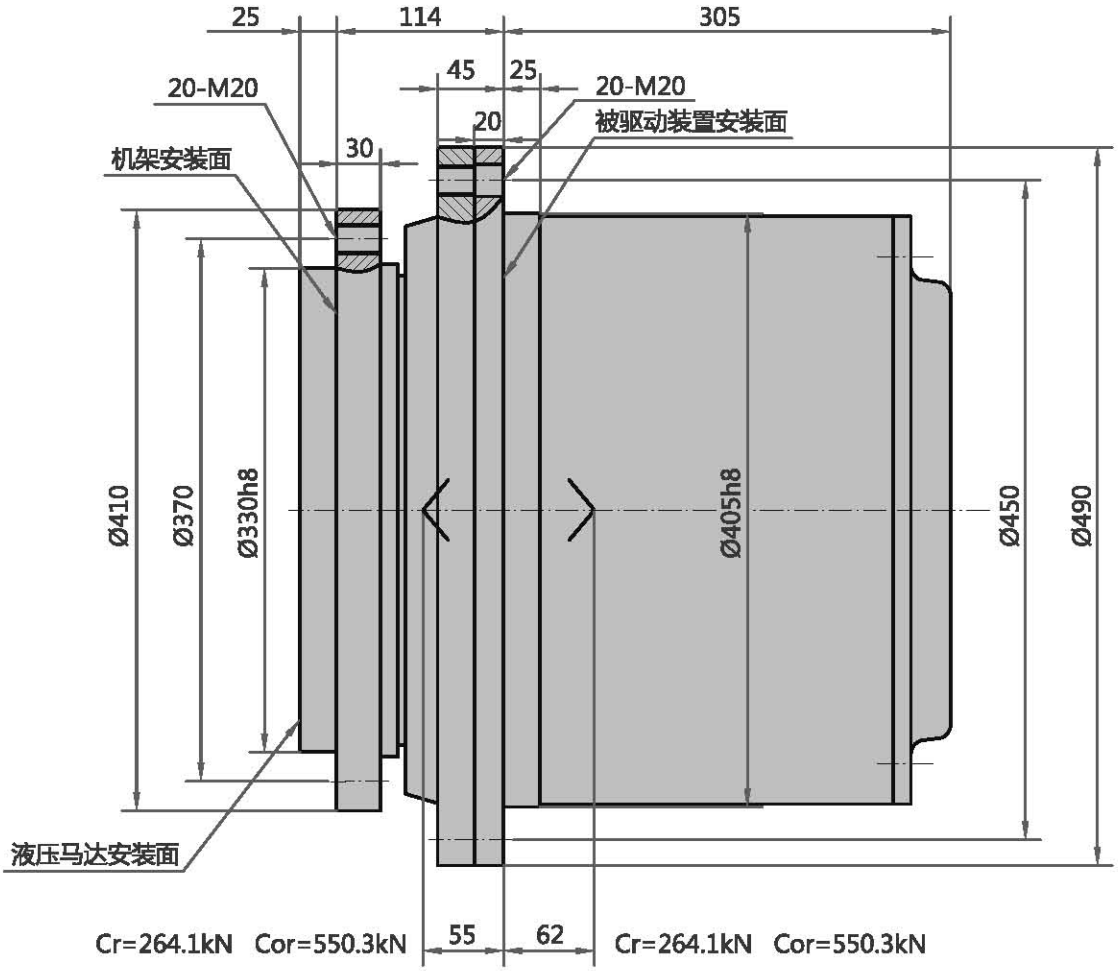

减速机型号：XXZ60 — 传动比 — 动力源型号(液压马达)

公称传动比	i	87 95 106 120 140 170
最大/额定输出转矩	kN.m	60/43
最大停车制动力矩	N.m	725

注：1. 减速机输入转向与输出转向相反。
2. 减速机额定输入转速和最大输入转速根据实际工况而定，请与本公司技术人员联系。
3. 用户选定液压马达后，请与本公司技术人员联系。

行走减速机 XXZ80 T3

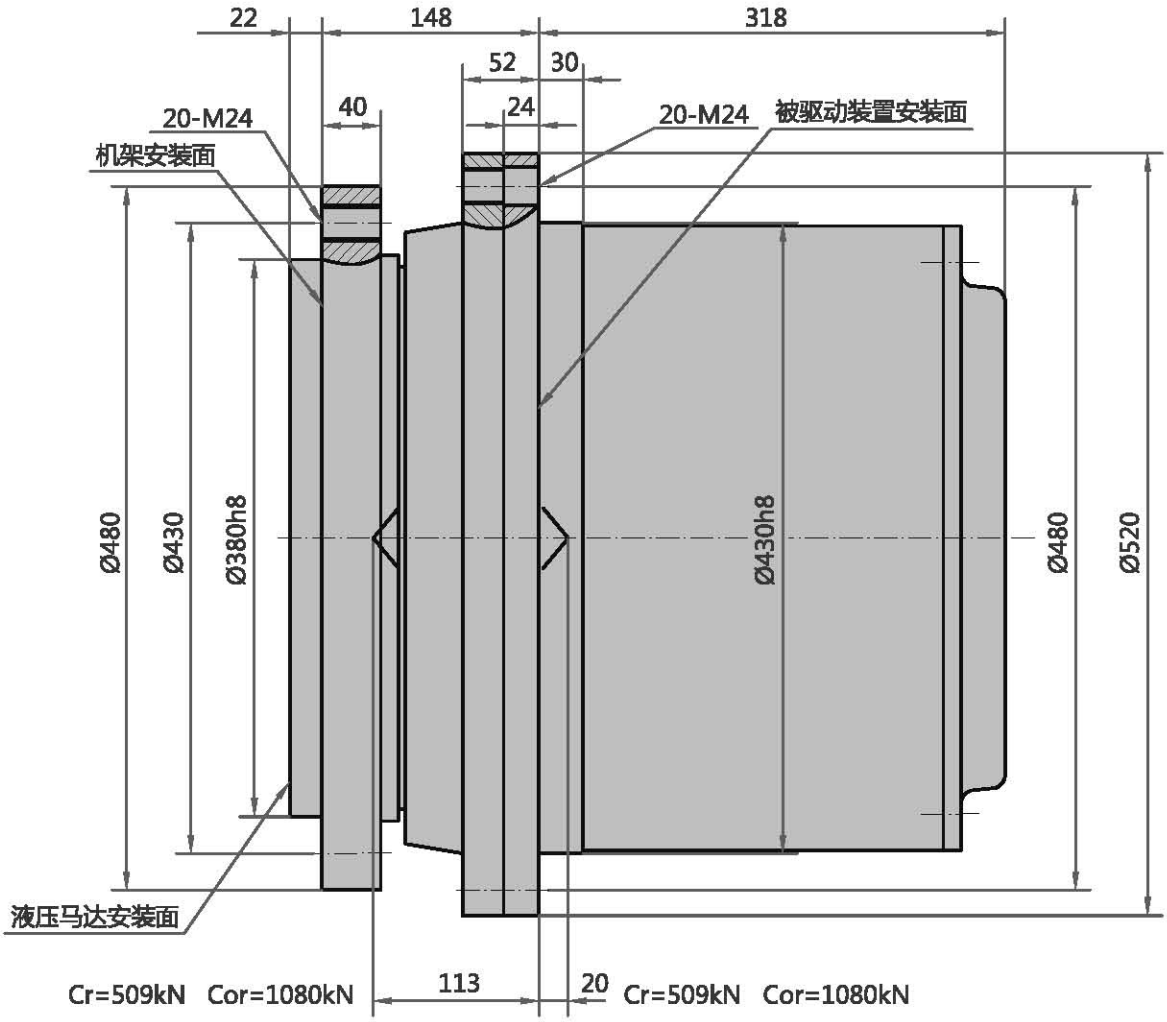

减速机型号：XXZ80 — 传动比 — 动力源型号(液压马达)

公称传动比	i	56 77 99 111 127 150 185
最大/额定输出转矩	kN.m	80/58
最大停车制动力矩	N.m	1025

注：1. 减速机输入转向与输出转向相反。

2. 传动比较小的型号因制动力矩的限制而达不到最大或额定输出转矩。

3. 减速机额定输入转速和最大输入转速根据实际工况而定，请与本公司技术人员联系。

4. 用户选定液压马达后，请与本公司技术人员联系。

行走减速机 XXZ110 T3

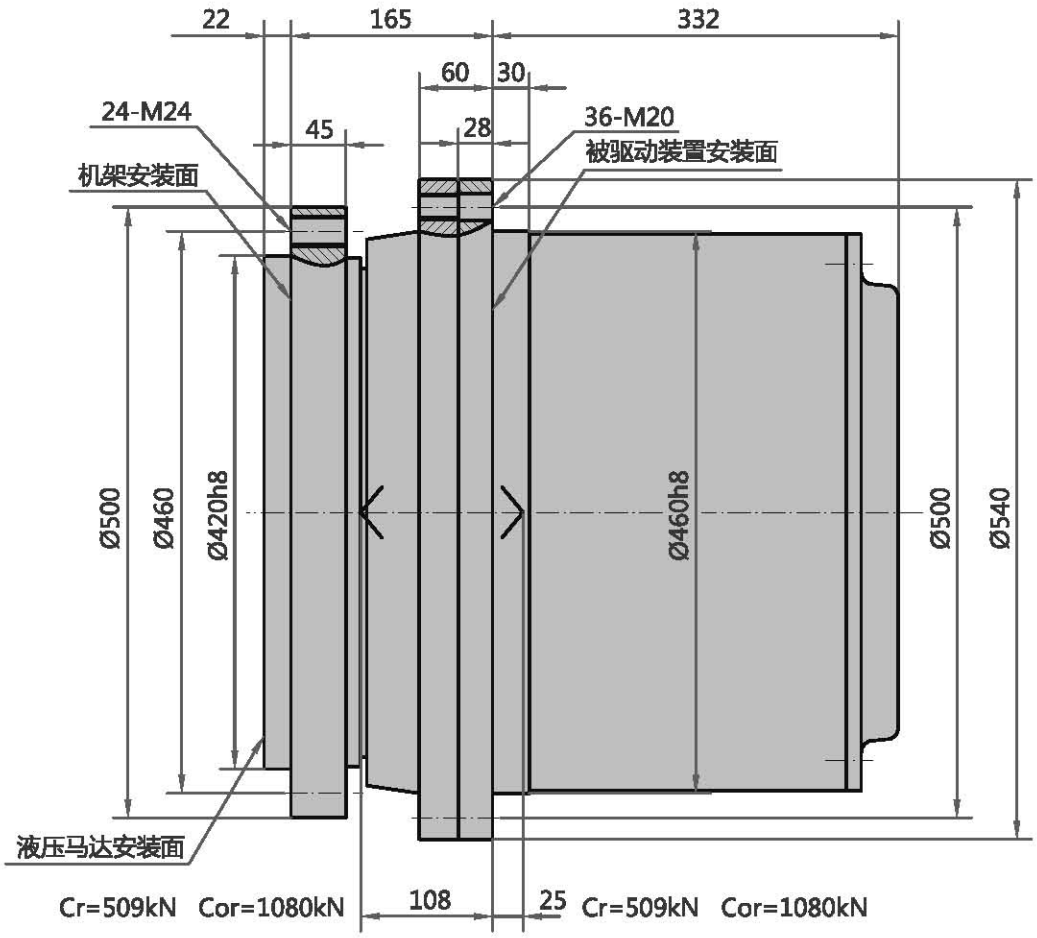

减速机型号：XXZ110 — 传动比 — 动力源型号(液压马达)

公称传动比	i	96 115 129 147 174 215
最大/额定输出转矩	kN.m	110/80
最大停车制动力矩	N.m	1100

注：1. 减速机输入转向与输出转向相反。
2. 传动比较小的型号因制动力矩的限制而达不到最大或额定输出转矩。
3. 减速机额定输入转速和最大输入转速根据实际工况而定，请与本公司技术人员联系。
4. 用户选定液压马达后，请与本公司技术人员联系。

行走减速机 XXZ160 T3

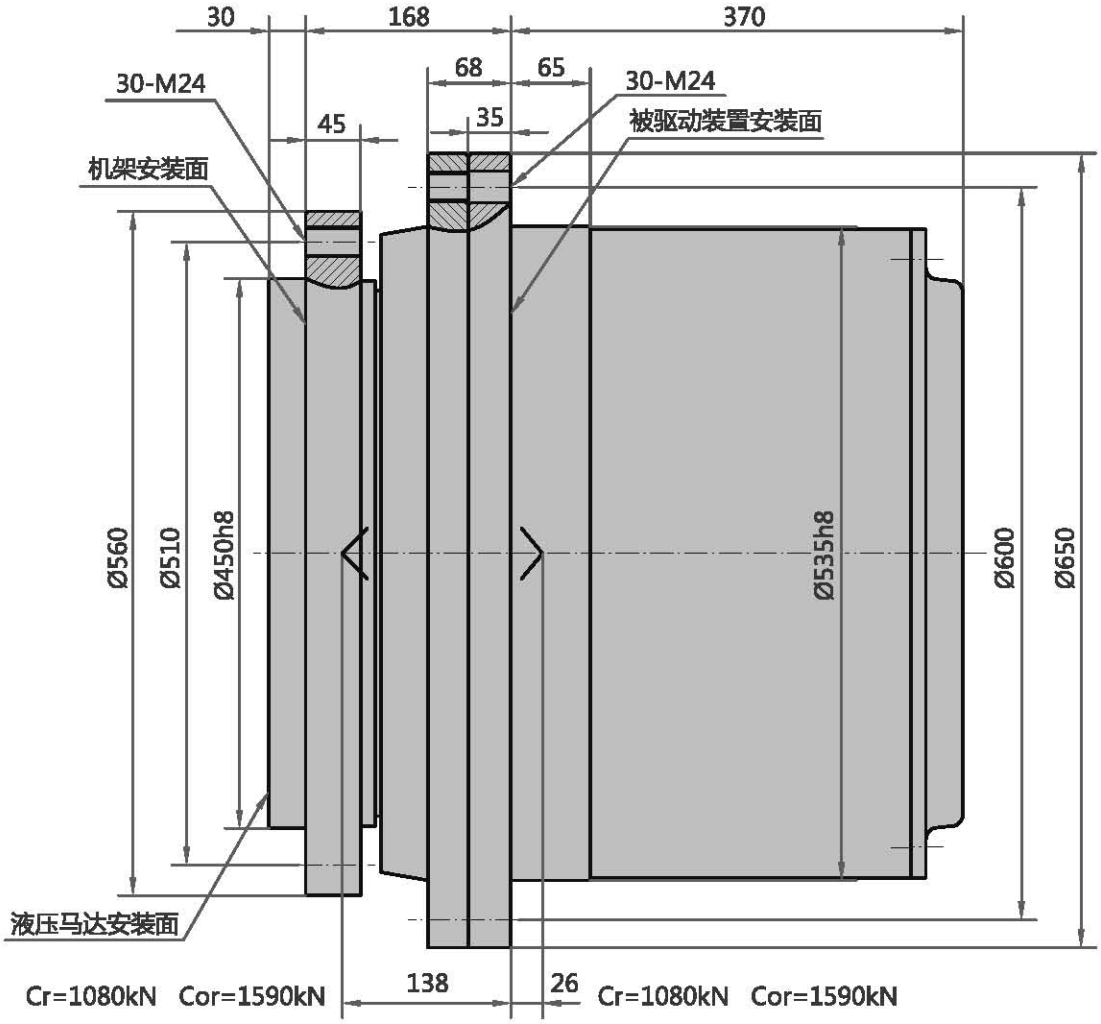

减速机型号：XXZ160 — 传动比 — 动力源型号(液压马达)

公称传动比	i	162 211 251
最大/额定输出转矩	kN.m	160/115
最大停车制动力矩	N.m	1025

注：1. 减速机输入转向与输出转向相反。

2. 减速机额定输入转速和最大输入转速根据实际工况而定，请与本公司技术人员联系。

3. 用户选定液压马达后，请与本公司技术人员联系。

行走减速机 XXZ220 T3

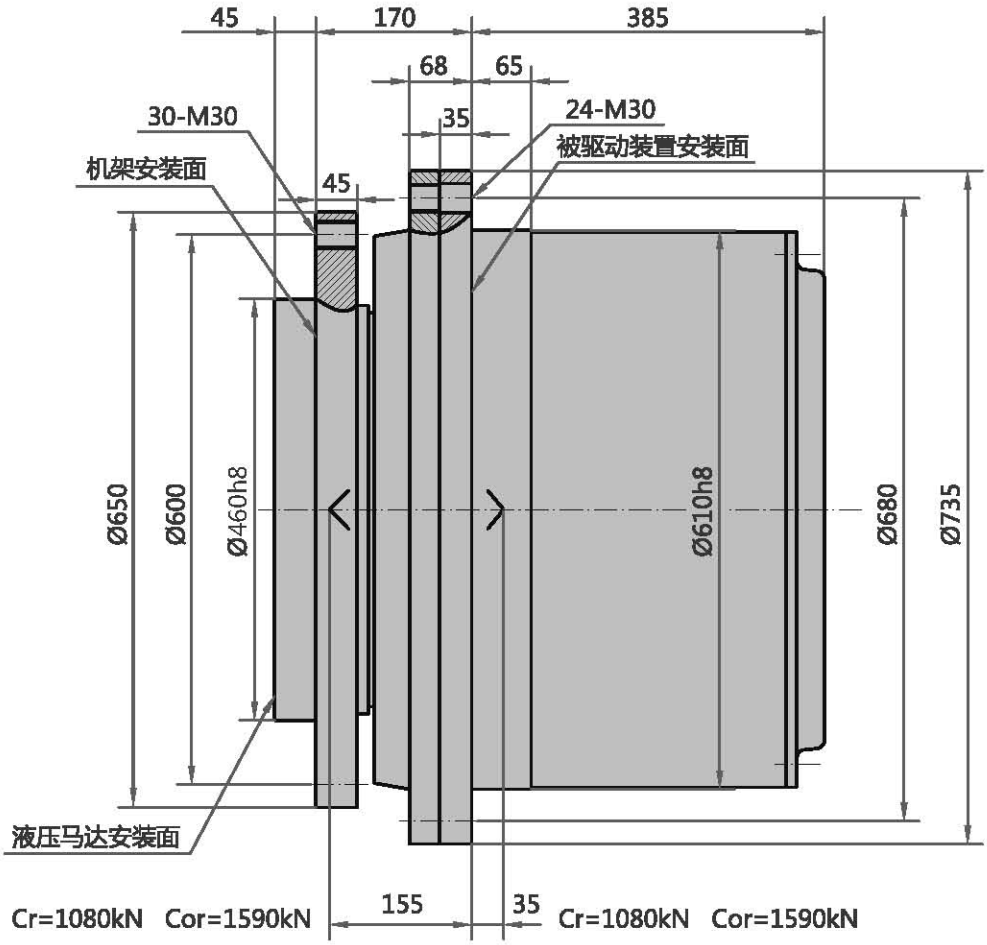

减速机型号：XXZ220 — 传动比 — 动力源型号(液压马达)

公称传动比	i	189 246 293
最大/额定输出转矩	kN.m	220/160
最大停车制动力矩	N.m	1100

注：1. 减速机输入转向与输出转向相反。
2. 传动比较小的型号因制动力矩的限制而达不到最大或额定输出转矩。
3. 减速机额定输入转速和最大输入转速根据实际工况而定，请与本公司技术人员联系。
4. 用户选定液压马达后，请与本公司技术人员联系。

行走减速机 XXZ330 T3

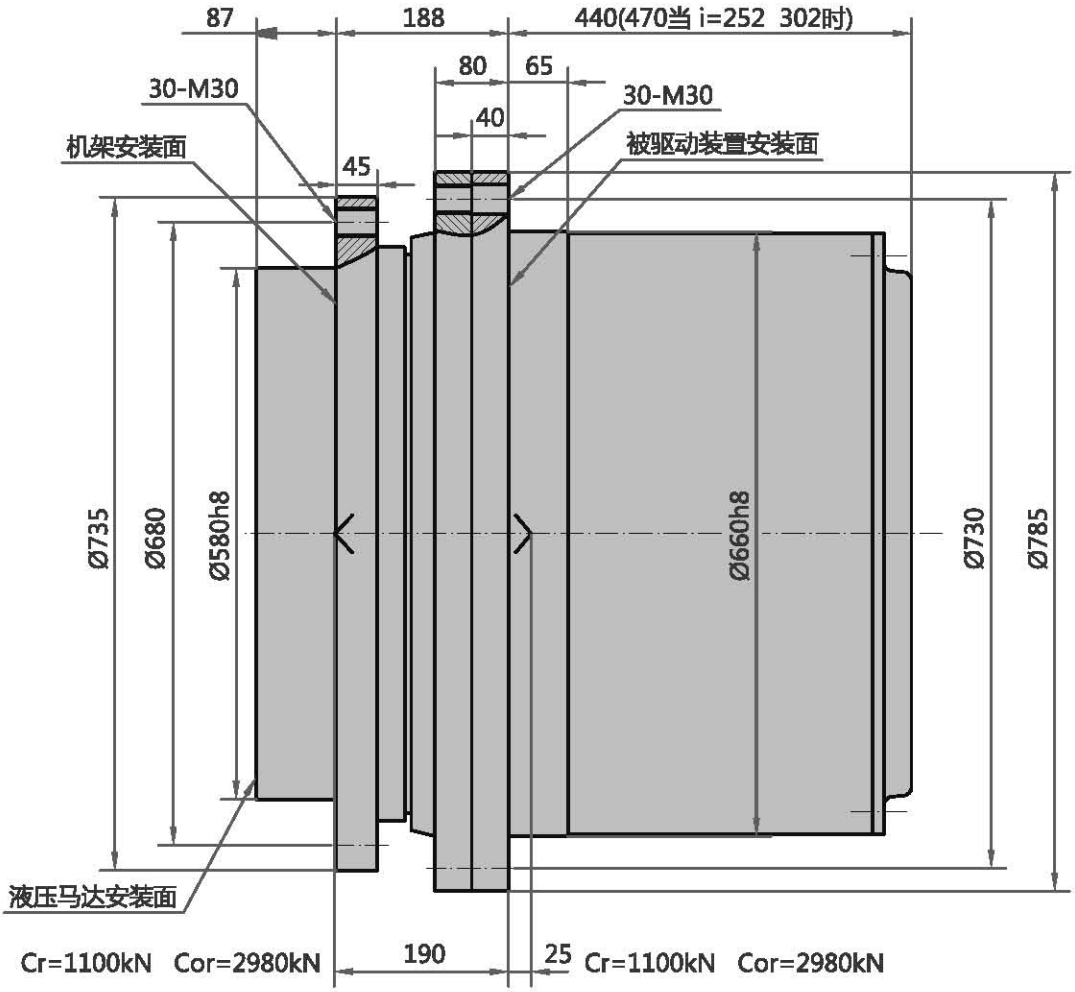

减速机型号：XXZ330 — 传动比 — 动力源型号(液压马达)

公称传动比	i	169 210 252 302
最大/额定输出转矩	kN.m	330/240
最大停车制动力矩	N.m	2000

注：1. 减速机输入转向与输出转向相反。
2. 减速机额定输入转速和最大输入转速根据实际工况而定，请与本公司技术人员联系。
3. 用户选定液压马达后，请与本公司技术人员联系。

第二部分 起升减速机

一、概述

本减速装置采用外壳旋转，可直接安装于卷筒内，节省空间，是卷扬机构的理想的驱动装置。

起升减速机适用于汽车和履带式起重机，铁路起重机，舰船甲板起重机，港口和集装箱门式起重机以及浮式起重机。

由于应用专门为之设计的系列轴承使结构形式特别紧凑，而且采用特殊的转动环密封，可以达到较好的密封效果和寿命。

高精度的硬齿面齿轮和内齿圈，先进的设计理念以及制作精良的制造质量，使本装置具有极好的承载能力和运行可靠性。它的动力源一般采用液压马达，所以体积特别小巧，便于布置。

如果客户需要，我们也可以提供滚筒，对于滚筒有如下定义：

1. 滚筒沟槽

标准沟槽为右旋，如下图所以：

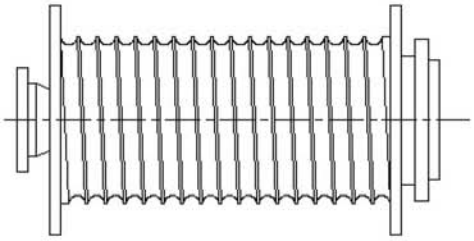

我们也可以提供沟槽方向为左旋的滚筒，如下图：

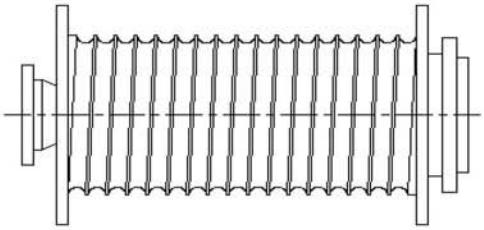

2. 钢丝绳的捻转方向

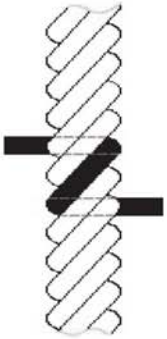

捻转方向右向捻

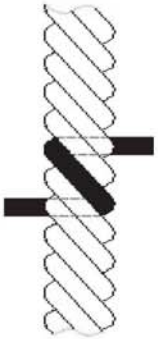

捻转方向左向捻

注意：钢丝绳的捻转方向应与沟槽的旋向相反，例如：沟槽为左旋，钢丝绳捻转方向应为右向捻。

用户确定液压马达后，请与本公司技术部门联系，我们会提供详细的安装联接尺寸。如用电机为动力源,我们也可设计特殊的安装联接尺寸。

二、特点

1. 结构紧凑的2级或3级行星齿轮传动。
2. 特殊的轴承结构可承载较大的径向载荷(单绳拉力)。
3. 安装简单。
4. 换油方便。
5. 可配置液压开启多片式停车制动器。

三、选型须知

1. 本减速装置适用于短时期工作的场合，以及环境温度在-20℃～45℃。
2. 减速机输入与输出旋转方向相反。
3. 本样本所给最大输出转矩对应于欧盟标准的FEM第1部分，第3版和第1X部分，以及DIN5020，机构载荷状态分级L2，机构利用等级T5，对应于机构工作级别M5。
4. 最小停车制动力矩等于1.5倍的输入转矩。多片式停车制动器不能动态制动。
5. 根据特殊要求，除标准供货范围（减速机和轴端支撑轴承）外，起升减速机亦可提供卷筒。
6. 为准确地卷绕钢丝绳，绳偏折角α必须在大于0.5°至小于1.5°的范围内。
7. 当多个减速机同时驱动一台装置时，必须注意液压驱动系统的平衡，以免造成减速机负载不均而超载！
8. 只用于预定目的及约定的技术参数框架范围内使用。
9. 因减速机的技术不断改进和进步，安装联接尺寸可能有所变动。

本样本所述减速机的主要技术参数如传动比、安装联接尺寸等可根据用户的特殊要求作变型设计。无论何时需要,即便在项目阶段，我们随时给您提供建议，为您找到最佳的解决方案。欢迎您随时与本公司联系！

四、减速机选型

$$T_2 = \frac{F \times D_W}{2} \quad \text{N.m}$$

T_2=输出转矩 N.m
F=单绳拉力 N
Dw=相应卷绕直径 m

$$T_{2k} = k \times T_2 \quad \text{N.m}$$

T_{2k}=选型时修正的输出转矩 N.m
K=按下表所给机构工作级别、机构利用等级和载荷状态的修正系数。

机构工作级别、机构利用等级和载荷状态
欧盟标准FEM的第1部分，第3版，1987

（表1）

机构利用等级				T2	T3	T4	T5	T6	T7	T8
假定每天平均工作时间小时				0.25 -0.5	0.5-1	1-2	2-4	4-8	8-16	> 16
理论工作寿命 小时				400-800	800-1600	1600-3200	3200-6300	6300-12500	12500-25000	25000-50000
				机构工作级别和修正系数k						
载荷状态组	L1	轻	偶尔承受最大载荷 经常承受轻的载荷	M1 0.90	M2 0.90	M3 0.90	M4 0.90	M5 0.95	M6 1.05	M7 1.20
	L2	中	工作时间内轻、中和最大载荷分布平均	M2 0.90	M3 0.95	M4 0.95	M5 1	M6 1.15	M7 1.30	M8 1.5
	L3	重	经常承受接近最大载荷	M3 1.05	M4 1.05	M5 1.10	M6 1.25	M7 1.40	M8 1.60	M8 1.80
	L4	特重	经常承受最大载荷	M4 1.25	M5 1.30	M6 1.45	M7 1.65	M8 1.85	M8 2.10	M8 2.40

分级示例　　按欧盟标准的FEM第1部分第3版表 T．2．1．3．5

（表 2）

起 重 机 类 型	工 作 元 件	机 构 类 型				
		起 升	回 转	变 幅	小车运行	大车运行
安装用起重机		M2-M3	M2-M3	M1-M2	M1-M2	M2-M3
桥式起重机		M5-M6	M4	/	M4-M5	M5-M6
桥式起重机	吊钩	M7-M8	M6	/	M6-M7	M7-M8
车间用起重机	抓斗或磁铁	M6	M4	/	M4	M5
天车，夯锤起重机，废钢场起重机		M8	M6	/	M6-M7	M7-M8
卸料桥，集装箱门式起重机	抓斗或磁铁	M6-M7	M5-M6	M3-M4	M6-M7	M4-M5
其它门式起重机（带小车/或转台）	吊钩或磁铁	M4-M5	M4-M5	/	M4-M5	M4-M5
卸料桥，集装箱门式起重机（带小车/转台）	吊钩	M8	M5-M6	M3-M4	M7-M8	M4-M5
船坞起重机，船台起重机，拆卸用起重机	抓斗或磁铁	M5-M6	M4-M5	M4-M5	M4-M5	M5-M6
港口门式起重机，浮式起重机，浮式起重架	吊钩	M6-M7	M5-M6	M5-M6	/	M3-M4
港口门式起重机，浮式起重机，浮式起重架	吊钩	M7-M8	M6-M7	M6-M7	/	M4-M5
浮式起重机和浮式起重架（在负荷≥100T）	抓斗或磁铁	M3-M4	M3-M4	M3-M4	/	/
甲板起重机		M4	M3-M4	M3-M4	M2	M3
甲板起重机	吊钩	M5-M6	M3-M4	M3-M4	M4-M5	M3-M4
塔式起重机用于建筑工地	抓斗或磁铁	M4	M5	M4	M3	M3
门式塔架		M2-M3	M1-M2	M1-M2	/	/
铁路起重机，批准用于铁路维修		M3-M4	M2-M3	M2-M3	/	/
车辆起重机	吊钩	M3-M4	M3-M4	M2-M3	/	/

注：工作元件此项仅列出了卷扬机构的一些典型范围以供参考。

起升减速机 XQS13 T2

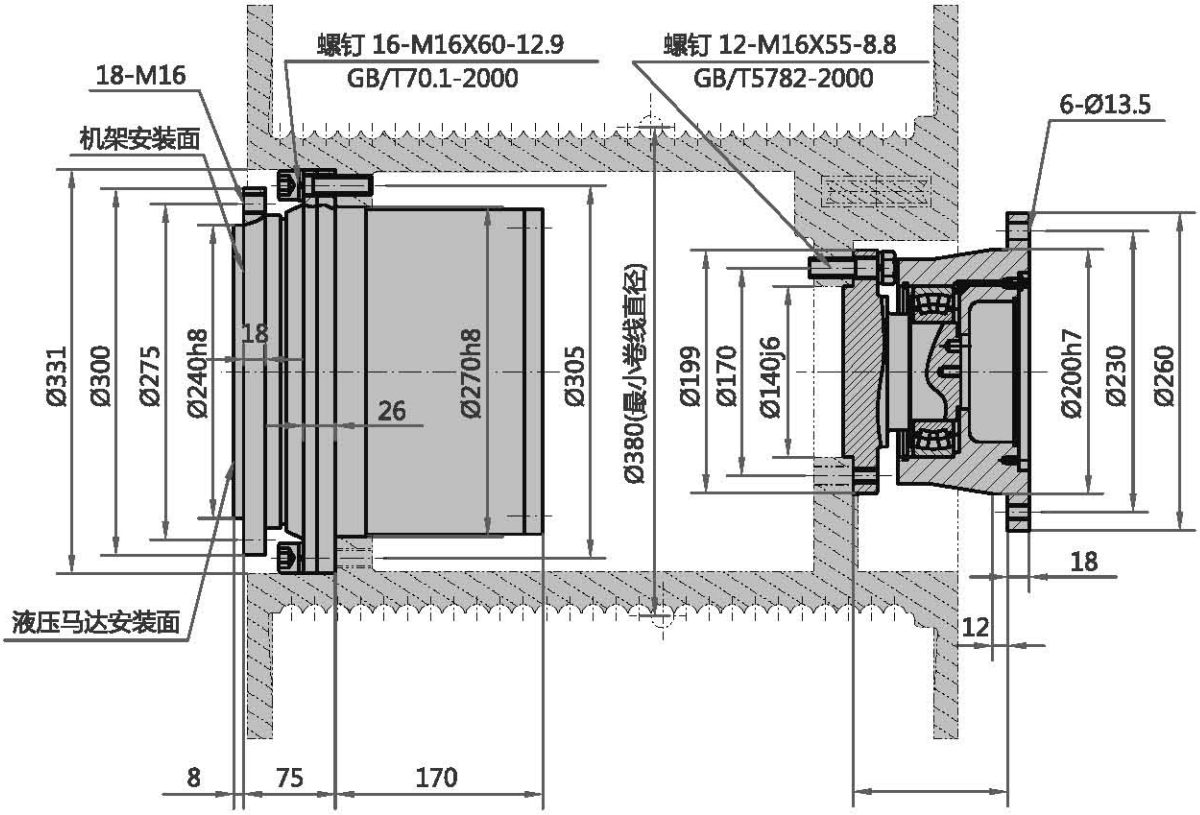

减速机型号：XQS13 — 传动比 — 动力源型号(液压马达)

公称传动比	i	16 23 32 38
最大(T_2max)/额定输出转矩	kN.m	9.5/7
最大停车制动力矩	N.m	400
最大单绳拉力	kN	50

注：1. 减速机输入转向与输出转向相反。
2. 传动比较小的型号因制动力矩的限制而达不到最大或额定输出转矩。
3. 减速机额定输入转速和最大输入转速根据实际工况而定，请与本公司技术人员联系。
4. 用户选定液压马达后，请与本公司技术人员联系。

起升减速机 XQS17 T2

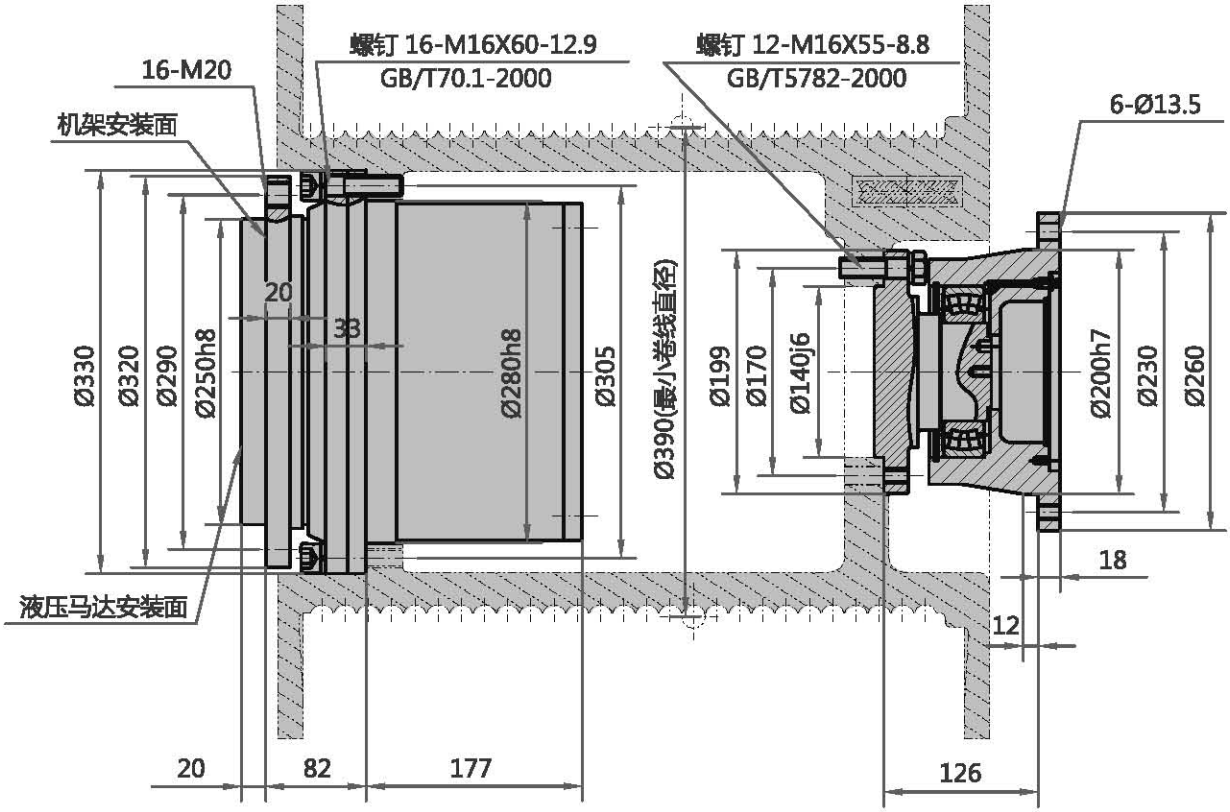

减速机型号：XQS17 — 传动比 — 动力源型号(液压马达)

公称传动比	i	26 32 38 45 54
最大(T_2max)/额定输出转矩	kN.m	12.5/10
最大停车制动力矩	N.m	450
最大单绳拉力	kN	64

注：1. 减速机输入转向与输出转向相反。
2. 传动比较小的型号因制动力矩的限制而达不到最大或额定输出转矩。
3. 减速机额定输入转速和最大输入转速根据实际工况而定，请与本公司技术人员联系。
4. 用户选定液压马达后，请与本公司技术人员联系。

起升减速机 XQS17 T3

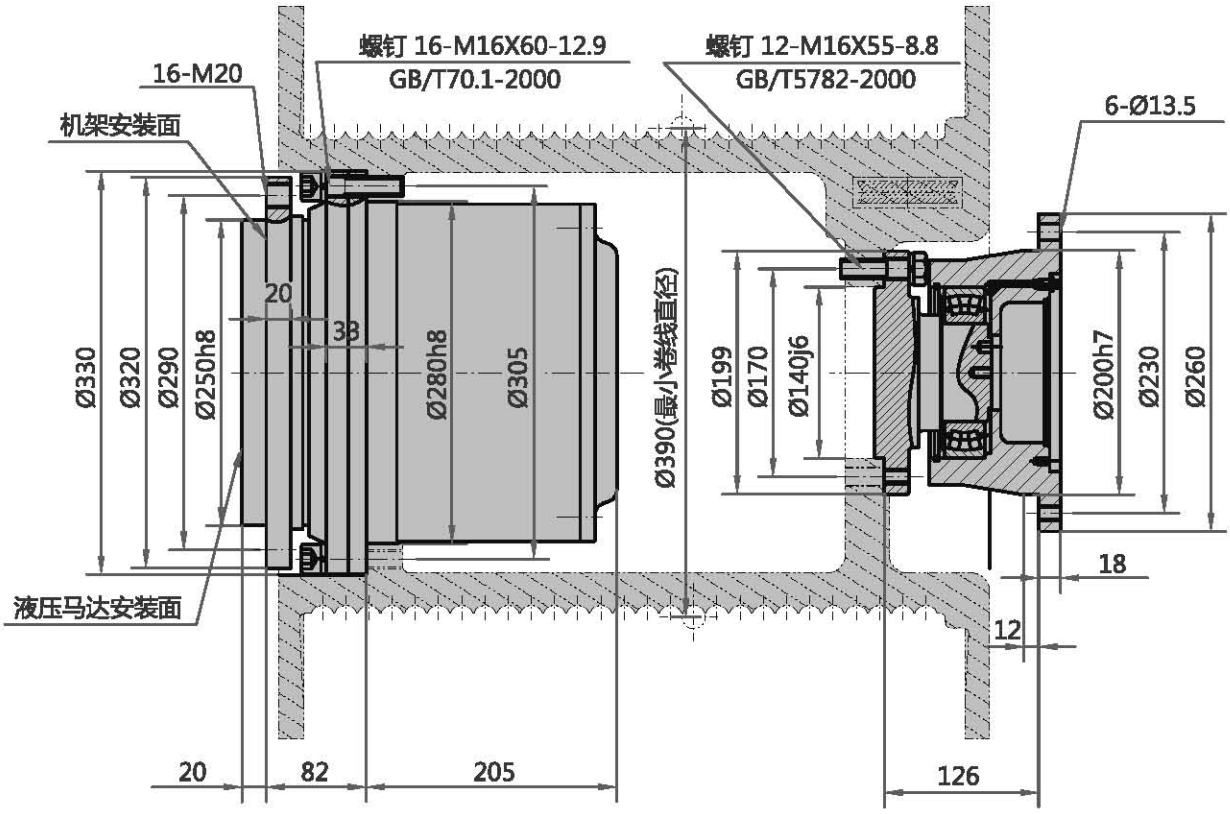

减速机型号：XQS17 — 传动比 — 动力源型号(液压马达)

公称传动比	i	78 88 103
最大(T_2max)/额定输出转矩	kN.m	17/13
最大停车制动力矩	N.m	250
最大单绳拉力	kN	87

注：1. 减速机输入转向与输出转向相反。
2. 减速机额定输入转速和最大输入转速根据实际工况而定，请与本公司技术人员联系。
3. 用户选定液压马达后，请与本公司技术人员联系。

起升减速机 XQS24 T3

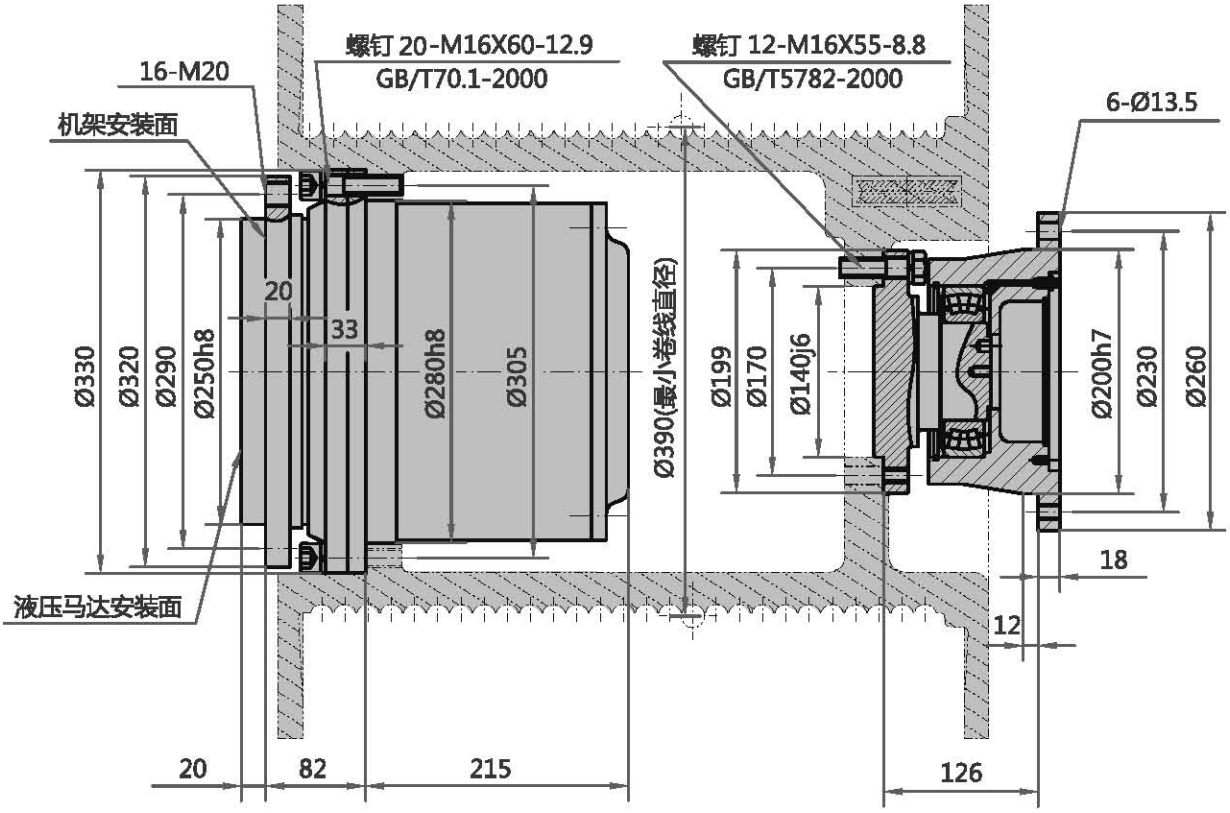

减速机型号：XQS24 — 传动比 — 动力源型号(液压马达)

公称传动比	i	90 103 121
最大(T_2max)/额定输出转矩	kN.m	17.5/14
最大停车制动力矩	N.m	300
最大单绳拉力	kN	89.5

注：1. 减速机输入转向与输出转向相反。
2. 减速机额定输入转速和最大输入转速根据实际工况而定，请与本公司技术人员联系。
3. 用户选定液压马达后，请与本公司技术人员联系。

起升减速机 XQS26 T2

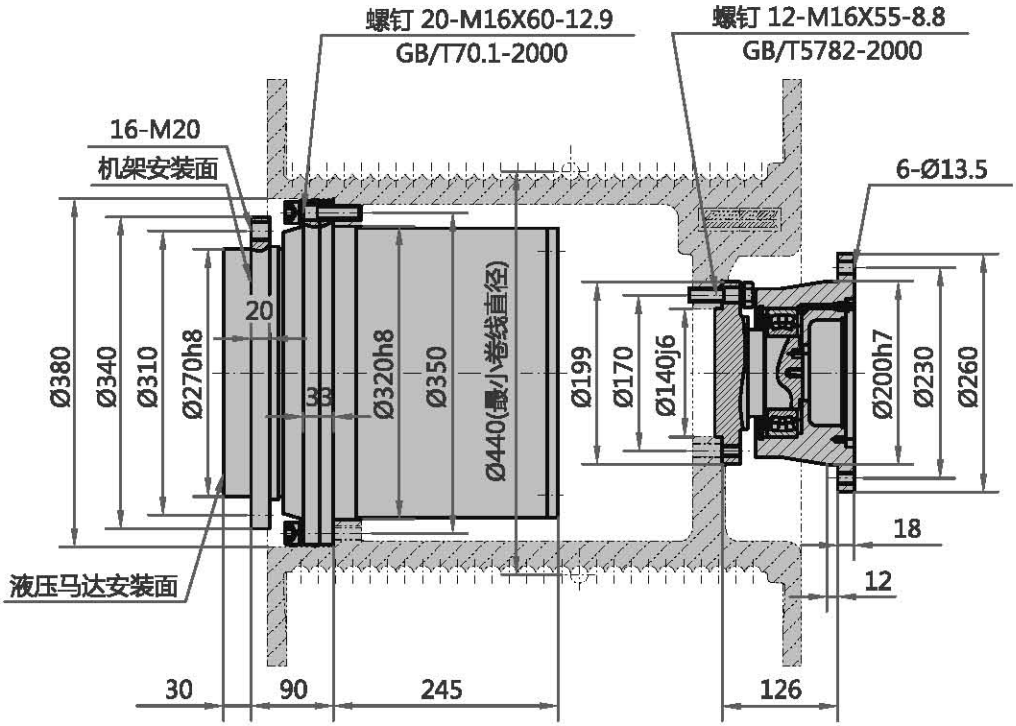

减速机型号：XQS26 — 传动比 — 动力源型号(液压马达)

公称传动比	i	26 32 37 43 51
最大(T_2max)/额定输出转矩	kN.m	18/14.4
最大停车制动力矩	N.m	715
最大单绳拉力	kN	81.5

注：1. 减速机输入转向与输出转向相反。
2. 传动比较小的型号因制动力矩的限制而达不到最大或额定输出转矩。
3. 减速机额定输入转速和最大输入转速根据实际工况而定，请与本公司技术人员联系。
4. 用户选定液压马达后，请与本公司技术人员联系。

起升减速机 XQS36 T3

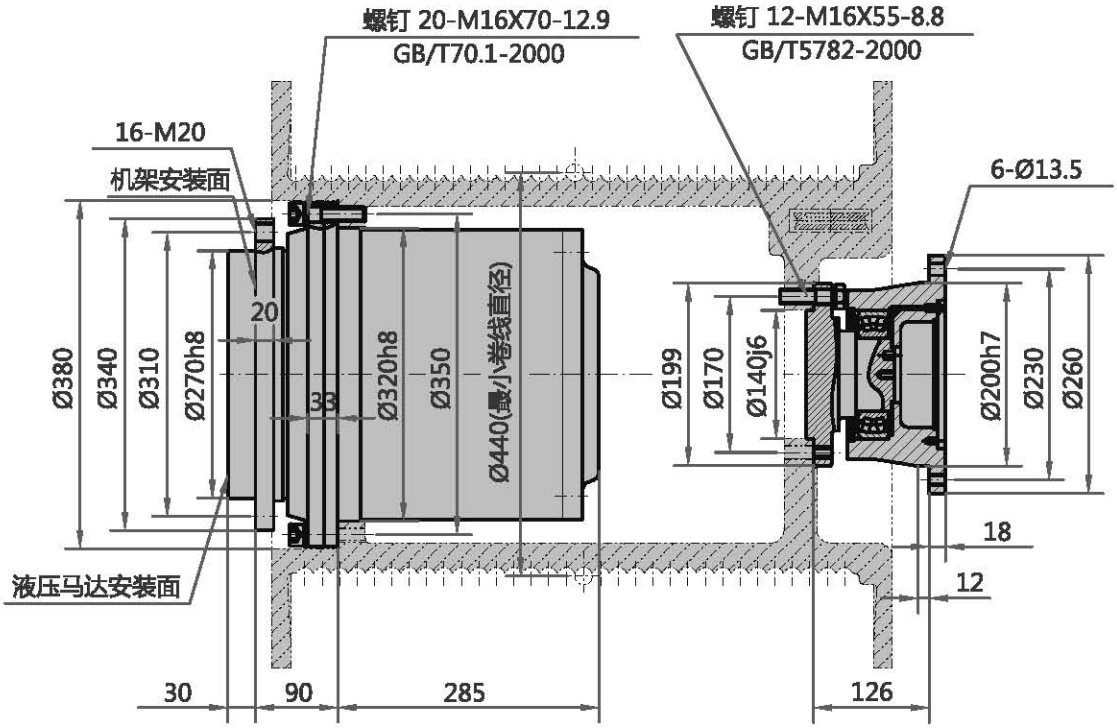

减速机型号：XQS36 — 传动比 — 动力源型号(液压马达)

公称传动比	i	67 79 100 117 131
最大(T_2max)/额定输出转矩	kN.m	26/21
最大停车制动力矩	N.m	715
最大单绳拉力	kN	118

注：1. 减速机输入转向与输出转向相反。
2. 减速机额定输入转速和最大输入转速根据实际工况而定，请与本公司技术人员联系。
3. 用户选定液压马达后，请与本公司技术人员联系。

起升减速机 XQS40 T2

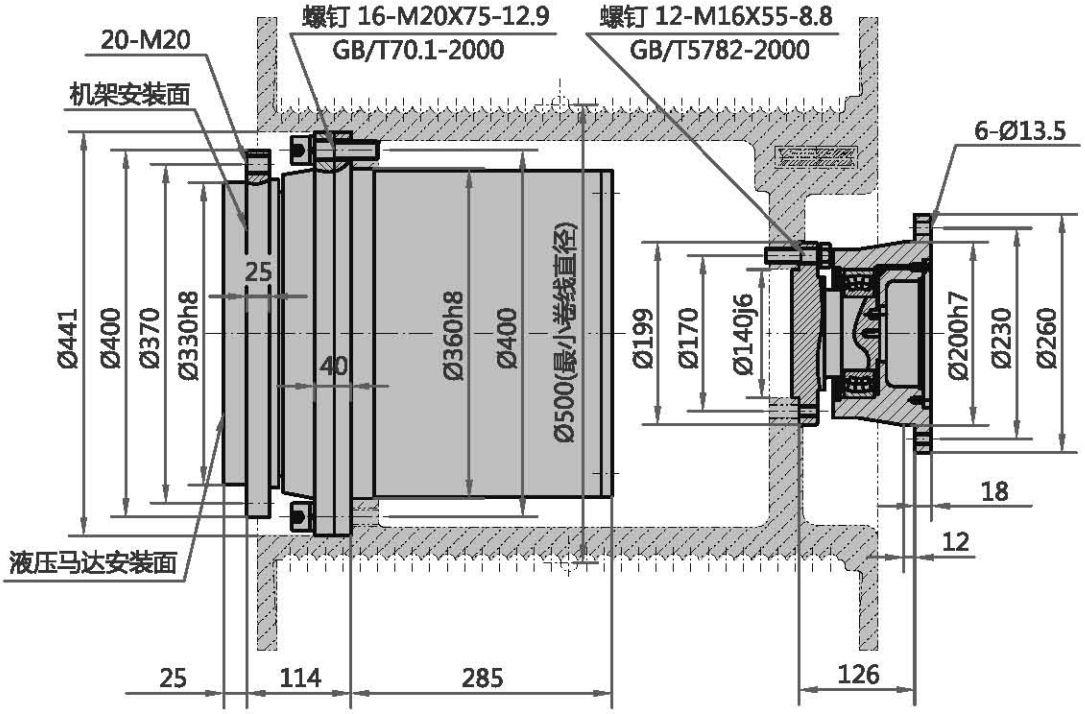

减速机型号：XQS40 — 传动比 — 动力源型号(液压马达)

公称传动比	i	36 41 48
最大(T_2max)/额定输出转矩	kN.m	25.6/21.5
最大停车制动力矩	N.m	800
最大单绳拉力	kN	102

注：1. 减速机输入转向与输出转向相反。
2. 传动比较小的型号因制动力矩的限制而达不到最大或额定输出转矩。
3. 减速机额定输入转速和最大输入转速根据实际工况而定，请与本公司技术人员联系。
4. 用户选定液压马达后，请与本公司技术人员联系。

起升减速机 XQS60 T3

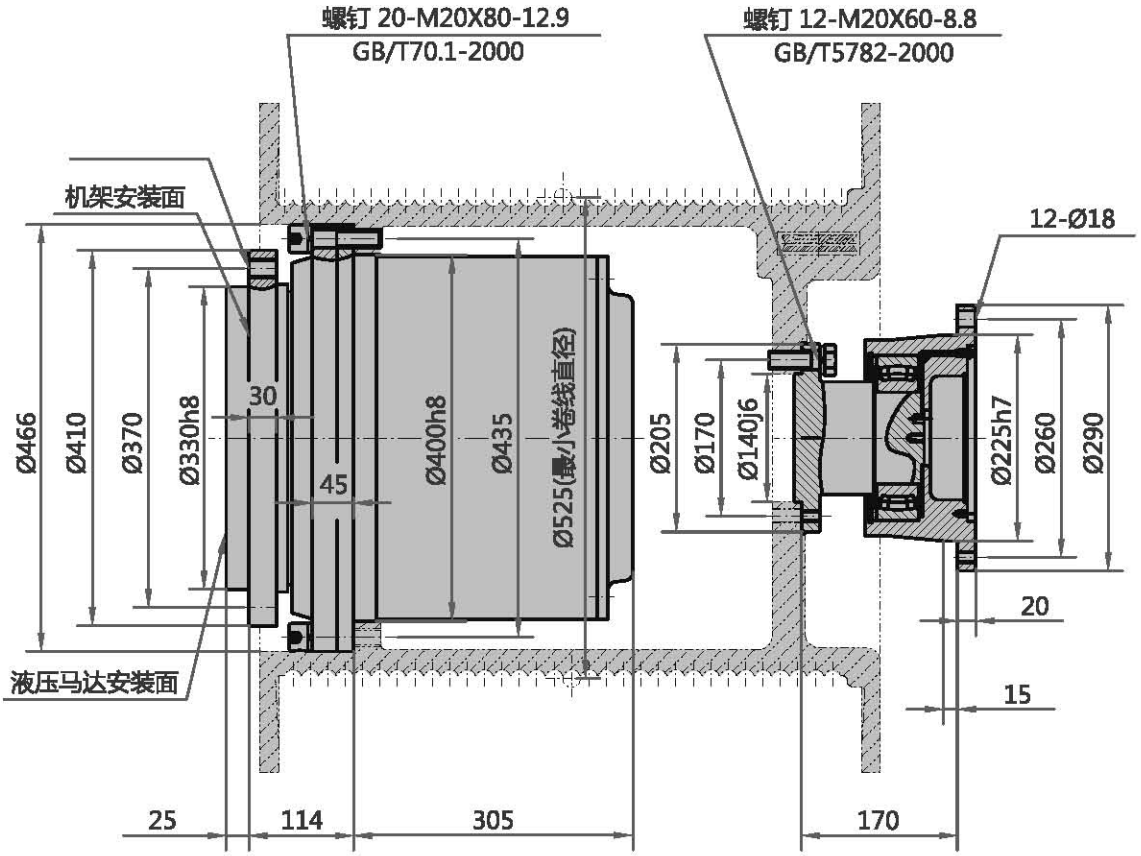

减速机型号：XQS60 — 传动比 — 动力源型号(液压马达)

公称传动比	i	87 95 106 120 140 170
最大(T_2max)/额定输出转矩	kN.m	42.5/35
最大停车制动力矩	N.m	725
最大单绳拉力	kN	161

注：1. 减速机输入转向与输出转向相反。
2. 传动比较小的型号因制动力矩的限制而达不到最大或额定输出转矩。
3. 减速机额定输入转速和最大输入转速根据实际工况而定，请与本公司技术人员联系。
4. 用户选定液压马达后，请与本公司技术人员联系。

起升减速机 XQS80 T3

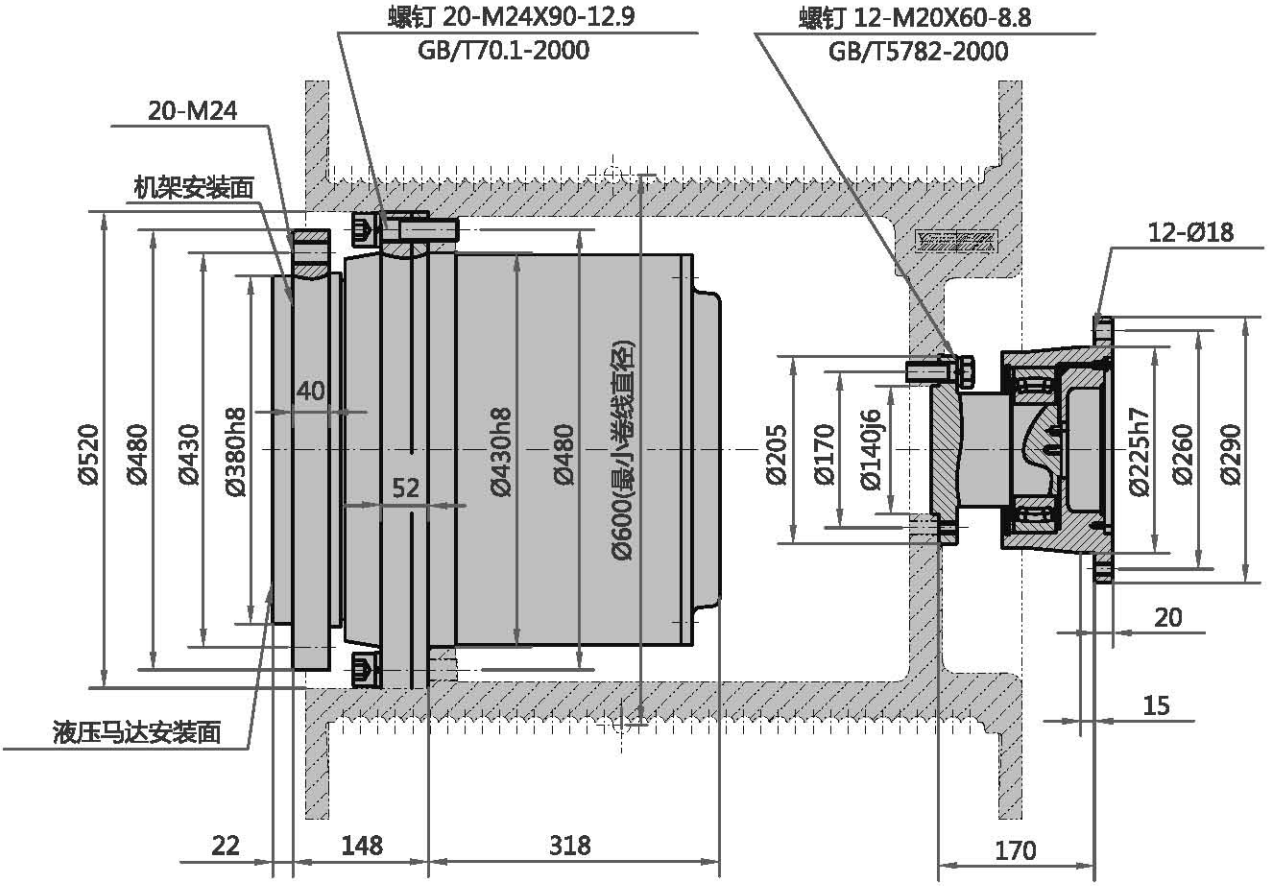

减速机型号：XQS80 — 传动比 — 动力源型号(液压马达)

公称传动比	i	56 77 99 111 127 150 185
最大(T_2max)/额定输出转矩	kN.m	62/48
最大停车制动力矩	N.m	1025
最大单绳拉力	kN	206.5

注：1. 减速机输入转向与输出转向相反。
2. 传动比较小的型号因制动力矩的限制而达不到最大或额定输出转矩。
3. 减速机额定输入转速和最大输入转速根据实际工况而定，请与本公司技术人员联系。
4. 用户选定液压马达后，请与本公司技术人员联系。

起升减速机 XQS110 T3

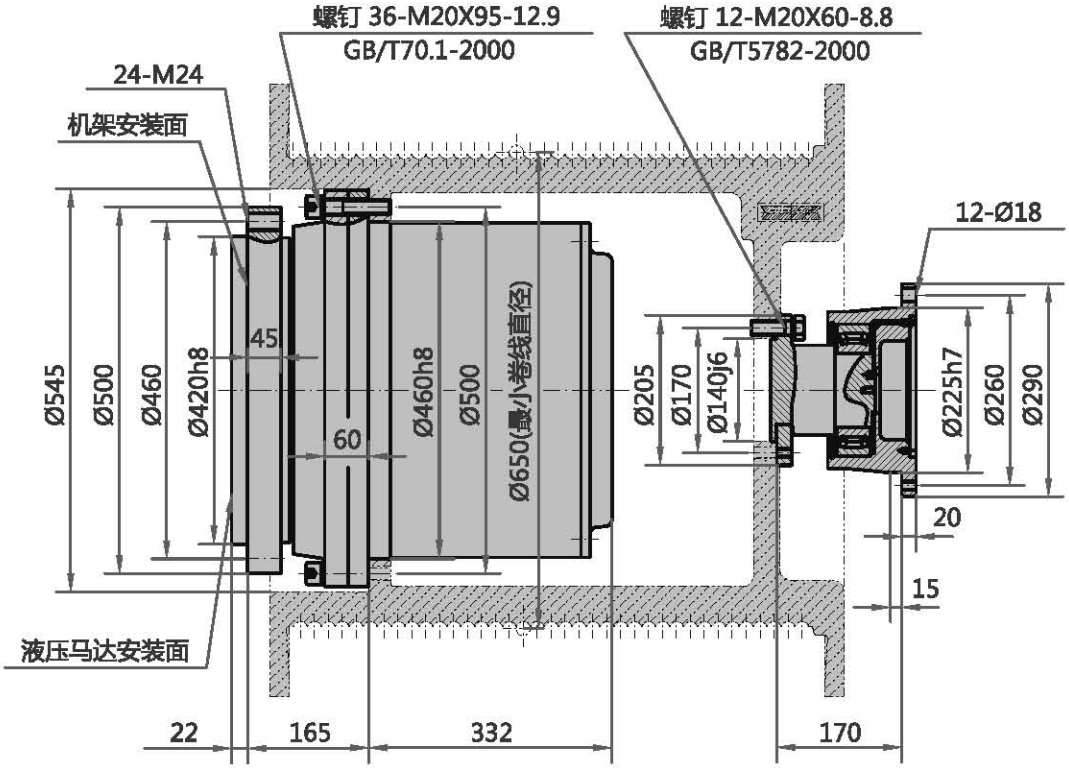

减速机型号：XQS110 — 传动比 — 动力源型号(液压马达)

公称传动比	i	96 115 129 147 174 215
最大(T_2max)/额定输出转矩	kN.m	80/62
最大停车制动力矩	N.m	1100
最大单绳拉力	kN	246

注：1. 减速机输入转向与输出转向相反。

2. 减速机额定输入转速和最大输入转速根据实际工况而定，请与本公司技术人员联系。

3. 用户选定液压马达后，请与本公司技术人员联系。

起升减速机 XQS160 T3

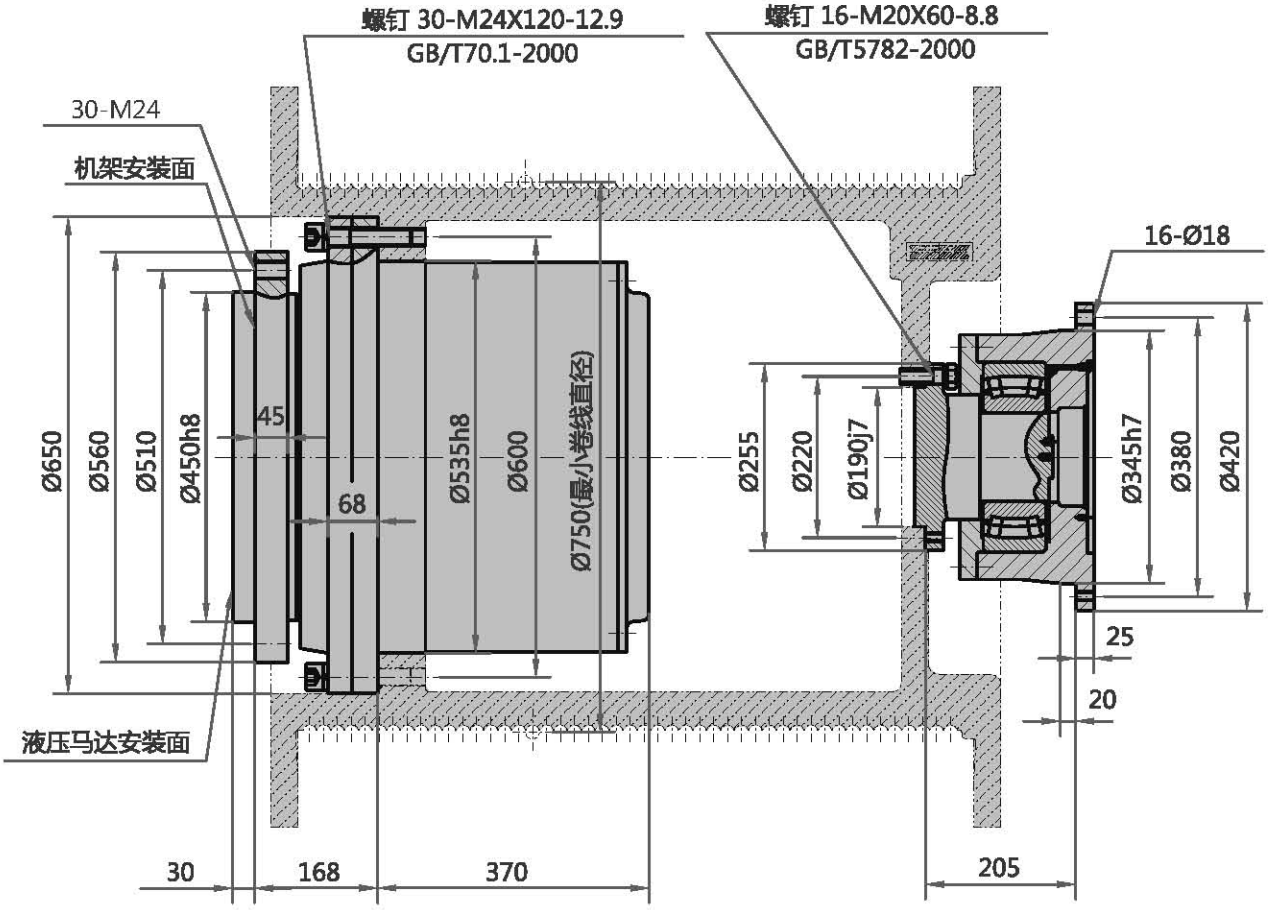

减速机型号：XQS160 — 传动比 — 动力源型号(液压马达)

公称传动比	i	162 211 251
最大(T_2max)/额定输出转矩	kN.m	118/97
最大停车制动力矩	N.m	1025
最大单绳拉力	kN	314.5

注：1. 减速机输入转向与输出转向相反。
2. 减速机额定输入转速和最大输入转速根据实际工况而定，请与本公司技术人员联系。
3. 用户选定液压马达后，请与本公司技术人员联系。

起升减速机 XQS220 T3

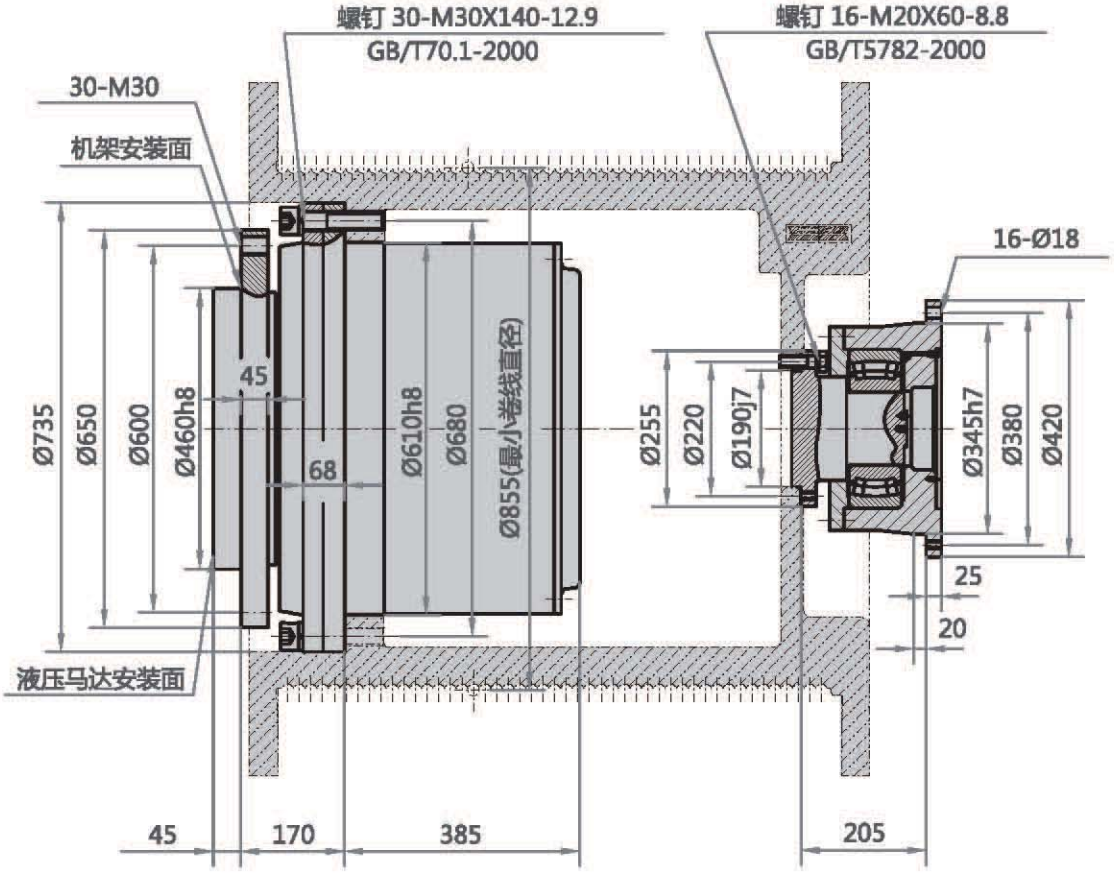

减速机型号：XQS220 — 传动比 — 动力源型号(液压马达)

公称传动比	i	189 246 293
最大(T_2max)/额定输出转矩	kN.m	160/130
最大停车制动力矩	N.m	1100
最大单绳拉力	kN	374

注：1. 减速机输入转向与输出转向相反。
2. 减速机额定输入转速和最大输入转速根据实际工况而定，请与本公司技术人员联系。
3. 用户选定液压马达后，请与本公司技术人员联系。

起升减速机 XQS330 T3

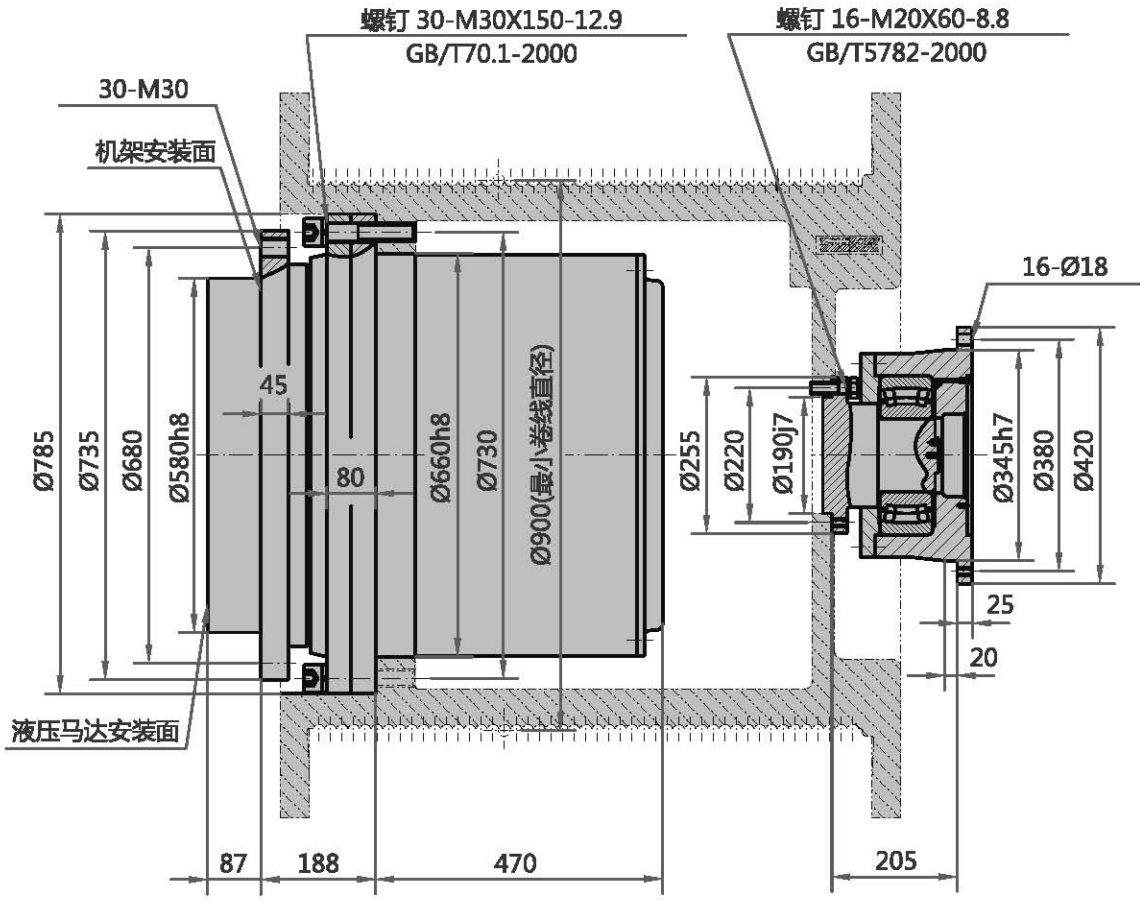

减速机型号：XQS330 — 传动比 — 动力源型号(液压马达)

公称传动比	i	169 210 252 302
最大(T_2max)/额定输出转矩	kN.m	240/180
最大停车制动力矩	N.m	2000
最大单绳拉力	kN	533

注：1. 减速机输入转向与输出转向相反。
2. 减速机额定输入转速和最大输入转速根据实际工况而定，请与本公司技术人员联系。
3. 用户选定液压马达后，请与本公司技术人员联系。

第三部分 回转减速机

一、概述

本减速装置采用外壳固定，通过行星架带动输出齿轮进行输出，是各式挖掘机，起重机等设备理想的回转驱动装置。

高精度的硬齿面齿轮和内齿圈，先进的设计理念以及制作精良的制造质量,使本装置具有极好的承载能力和运行可靠性。它的动力源一般采用液压马达，所以体积特别小巧，便于布置。详细说明如下。

1. 安装方式：

1）双定位

法兰连接（SF）

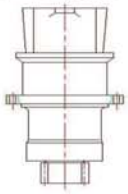

直接连接（SZ）

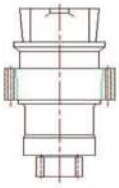

2）单定位

法兰连接（DF）

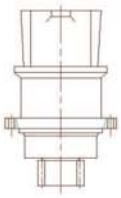

直接连接（DZ）

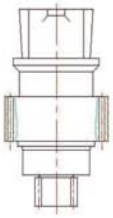

2. 轴承

所有部件均采用滚动轴承支撑，行星轮采用滚针或者滚柱轴承，输出轴采用调心轴承支撑。

3. 润滑

所有的齿轮啮合部件和滚动轴承及驱动端滚柱轴承均采用浸油润滑。输出轴支撑轴承为长效润滑脂的补给，这样可免除润滑脂的补给。油量通过油位器观测。

4.密封

动力输入端由径向密封圈和防尘圈密封。

输出轴的密封采用：

1）双层径向密封圈；

2）输出轴壳体内加注满润滑脂；

3）再加径向密封圈；

这样既可保证防止润滑油外漏，并可阻止污物或水分进入。

5.工作环境

减速机适用环境温度-20~45℃。

6. 偏心距

为了准确地调整输出齿轮轴与齿圈之间的间隙，齿轮轴与固定法兰之间可制成偏心距。

7. 机械效率

各传动级的机械效率为98%，输出轴轴承支撑及密封圈的机械效率为99%。

例如：两级行星齿轮减速机回转机构的机械效率为

η总=0.98x0.98x0.99=0.95

用户确定液压马达后，请与本公司技术部门联系，我们会提供详细的方案。

二、特点

1. 结构紧凑的2级或3级行星齿轮传动。
2. 特殊的轴承结构可承载较大的径向载荷。
3. 安装简单。
4. 换油方便。
5. 可配置液压开启多片式停车制动器。

三、选型须知

1. 本减速装置适用于短时期工作的场合。
2. 减速机输入与输出旋转方向相同。
3. 本样本所给最大输出转矩对应于欧盟标准的FEM第1部分，第3版和第1X部分，以及DIN5020，机构载荷状态分级L2，机构利用等级T5，对应于机构工作级别M5。
4. 最小停车制动力矩等于1.3倍的输入转矩.多片式停车制动器不能动态制动。
5. 只用于预定目的及约定的技术参数框架范围内使用。
6. 因减速机的技术不断改进和进步，安装联接尺寸可能有所变动。

本样本所述减速机的主要技术参数如传动比、安装联接尺寸等可根据用户的特殊要求作变型设计。无论何时需要，即便在项目阶段，我们随时给您提供建议，为您找到最佳的解决方案。欢迎您随时与本公司联系！

四、减速机选型

$$T_{2k}=T_2*K$$

T_2=输出扭矩　T_{2k}=经过修正后的输出扭矩

K系数根据表中给出的运行时间级别和集合载荷组状态选择

选型时候必须使$T_{2k}\leq T_{2max}$（请参考样本）

机构工作级别、机构利用等级和载荷状态请参考第20、21页表一、表二。

回转减速机 XHZ 09 T2

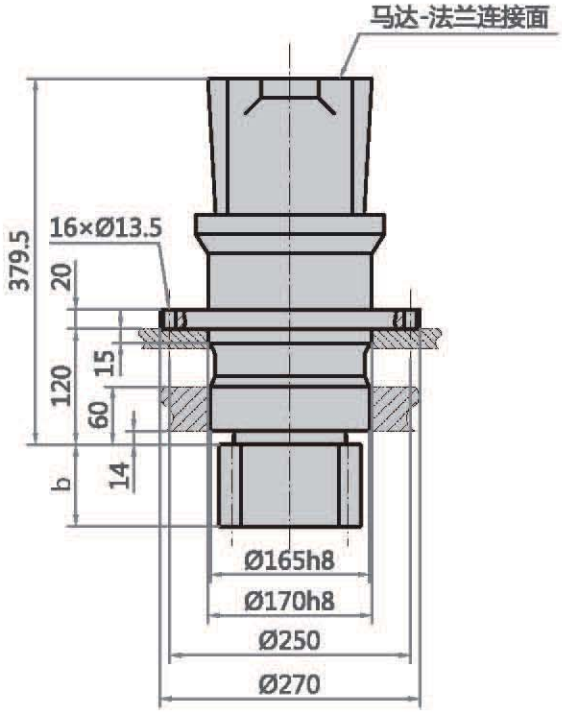

减速机型号：XHZ09 — 传动比 — 动力源型号(液压马达) — 输出齿轮参数

最大输出转矩(T_{2max}) kN.m		传运比 i	液压马达	输出齿轮参数 m×z×x×b	减速机重量 约kg
挖掘机	起重机				
4	7	26 29 33 39 49	A2FE28/32	8×14×0.5×70 10×12×0.35×85	55

注：1. 减速机输入转向与输出转向同向。

2. 减速机输入转速允许值(样本中未规定)因实际工况的不同而有所变化，请与本公司技术人员联系。

3. 用户选定液压马达后，请与本公司技术人员联系。

回转减速机 XHZ 17 T2

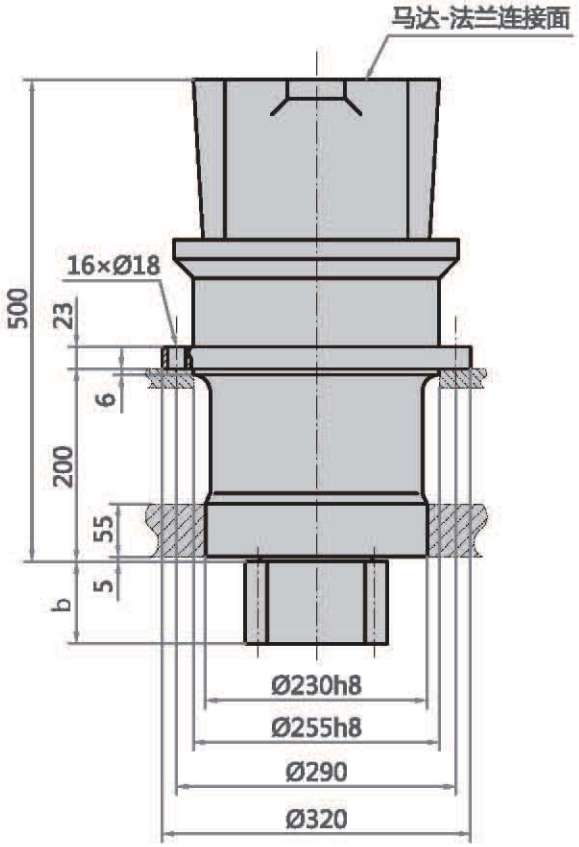

减速机型号：XHZ17 — 传动比 — 动力源型号(液压马达) — 输出齿轮参数

最大输出转矩(T_2max) kN.m		传运比 i	液压马达	输出齿轮参数 m×z×x×b	减速机重量 约kg
挖掘机	起重机				
7.7	12	27 33 39 46 55	A2FE45/61W-VZL A2FE56/61W-VZL A2FE63/61W-VZL	8×14×0.5×70 10×12×0.35×85 12×13×0.5×85	116

注：1. 减速机输入转向与输出转向同向。
2. 减速机输入转速允许值(样本中未规定)因实际工况的不同而有所变化，请与本公司技术人员联系。
3. 用户选定液压马达后，请与本公司技术人员联系。

回转减速机 XHZ 17 T3

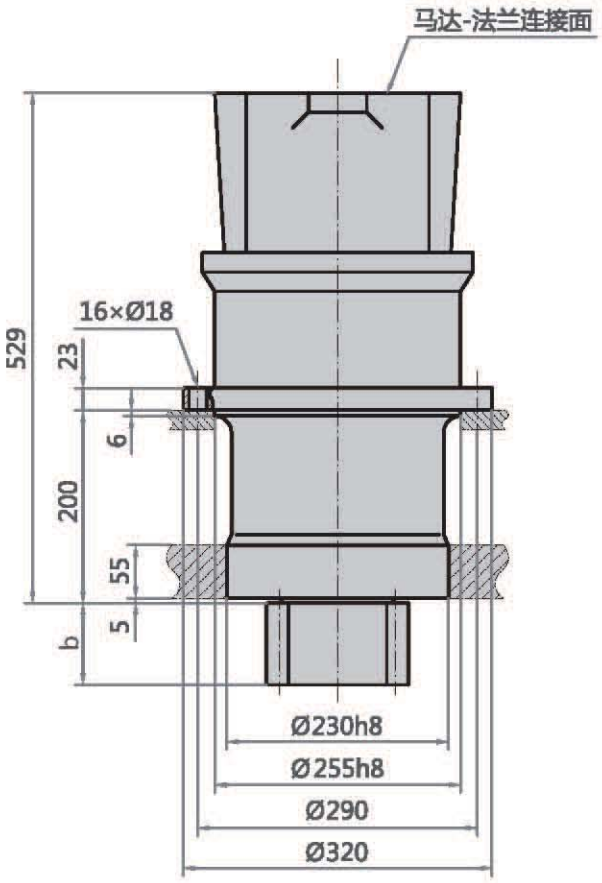

减速机型号：XHZ17 — 传动比 — 动力源型号(液压马达) — 输出齿轮参数

最大输出转矩(T_2max) kN.m		传运比 i	液压马达	输出齿轮参数 m×z×x×b	减速机重量 约kg
挖掘机	起重机				
7.7	12	79 89 104	A2FE45/61W-VZL A2FE56/61W-VZL A2FE63/61W-VZL	8×14×0.5×70 10×12×0.35×85 12×13×0.5×85	140

注：1. 减速机输入转向与输出转向同向。

2. 减速机输入转速允许值(样本中未规定)因实际工况的不同而有所变化，请与本公司技术人员联系。

3. 用户选定液压马达后，请与本公司技术人员联系。

回转减速机 XHZ 24 T3

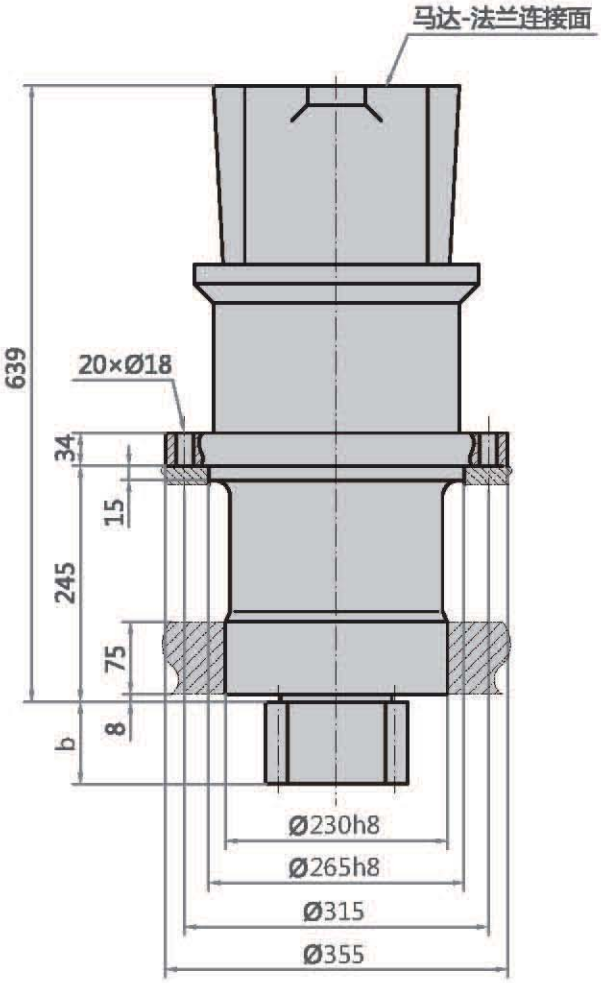

减速机型号：XHZ24 — 传动比 — 动力源型号(液压马达) — 输出齿轮参数

最大输出转矩(T_2max) kN.m		传运比 i	液压马达	输出齿轮参数 m×z×x×b	减速机重量 约kg
挖掘机	起重机				
10.6	17.5	91 104 122 138	A2FE28/32/45/56	8×14×0.5×70 10×12×0.35×85 12×13×0.5×85	165

注：1. 减速机输入转向与输出转向同向。
2. 减速机输入转速允许值(样本中未规定)因实际工况的不同而有所变化，请与本公司技术人员联系。
3. 用户选定液压马达后，请与本公司技术人员联系。

回转减速机 XHZ 26 T2

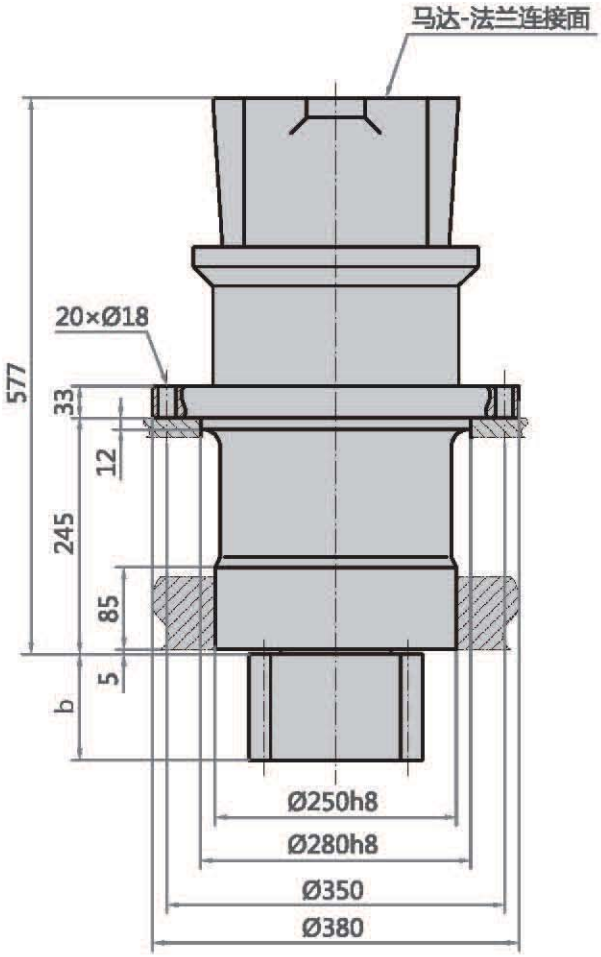

减速机型号：XHZ26 — 传动比 — 动力源型号(液压马达) — 输出齿轮参数

最大输出转矩(T_2max) kN.m		传运比 i	液压马达	输出齿轮参数 m×z×x×b	减速机重量 约kg
挖掘机	起重机				
10	16.5	38 44 51 63	A2FE56/61W-VZL A2FE63/61W-VZL A2FE80/61W-VZL A2FE90/61W-VZL	10×15×0.5×100 12×13×0.5×90 12×16×0.5×120 14×15×0.5×120 16×12×0.5×100	140

注：1. 减速机输入转向与输出转向同向。

2. 减速机输入转速允许值(样本中未规定)因实际工况的不同而有所变化，请与本公司技术人员联系。

3. 用户选定液压马达后，请与本公司技术人员联系。

回转减速机 XHZ 36 T2

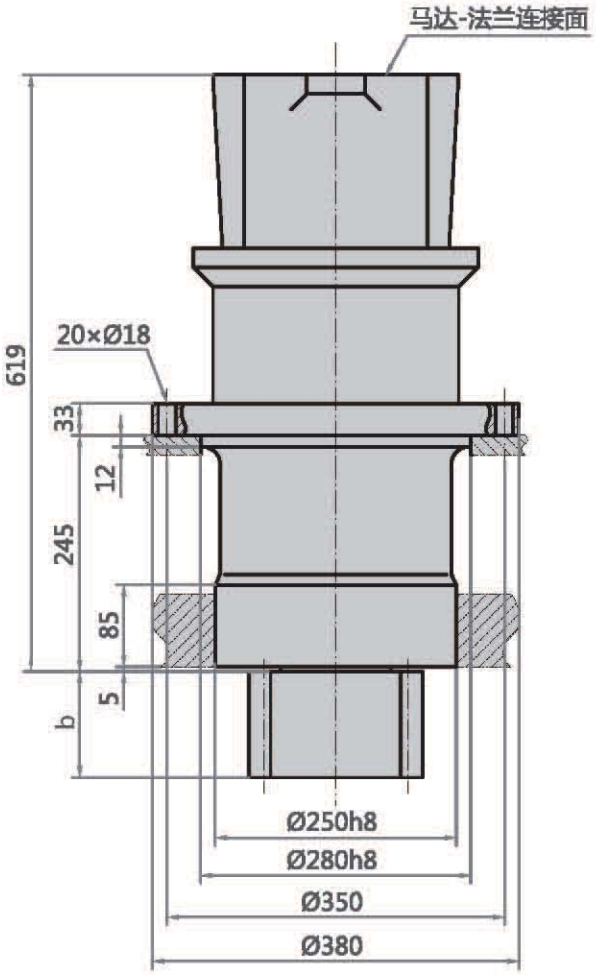

减速机型号：XHZ36 — 传动比 — 动力源型号(液压马达) — 输出齿轮参数

最大输出转矩(T_2max) kN.m		传运比 i	液压马达	输出齿轮参数 m×z×x×b	减速机重量 约kg
挖掘机	起重机				
16	26	24 29	A2FE56/61W-VZL A2FE63/61W-VZL A2FE80/61W-VZL A2FE90/61W-VZL	10×15×0.5×110 12×13×0.5×90 12×16×0.5×120 14×15×0.5×120 16×12×0.5×100	160

注：1. 减速机输入转向与输出转向同向。
2. 减速机输入转速允许值(样本中未规定)因实际工况的不同而有所变化，请与本公司技术人员联系。
3. 用户选定液压马达后，请与本公司技术人员联系。

回转减速机

XHZ 36 T3

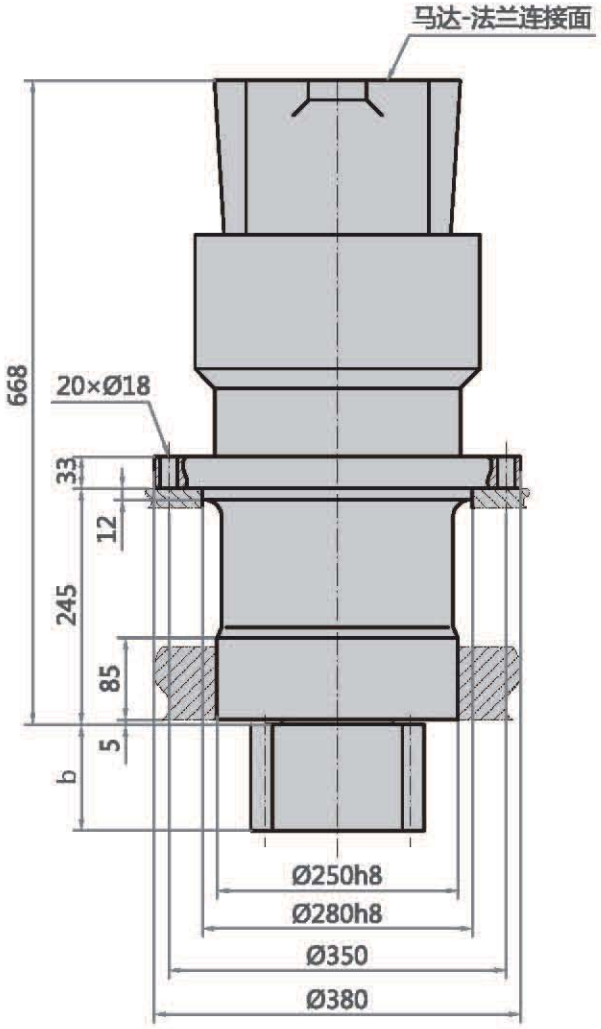

减速机型号：XHZ36 — 传动比 — 动力源型号(液压马达) — 输出齿轮参数

最大输出转矩(T_2max) kN.m		传运比 i	液压马达	输出齿轮参数 m×z×x×b	减速机重量 约kg
挖掘机	起重机				
16	26	68	A2FE45/61W-VZL	10×15×0.5×110	180
		80	A2FE56/61W-VZL	12×13×0.5×90	
		101	A2FE63/61W-VZL	12×16×0.5×120	
		118	A2FE80/61W-VZL	14×15×0.5×120	
		132	A2FE90/61W-VZL	16×12×0.5×100	

注：1. 减速机输入转向与输出转向同向。

2. 减速机输入转速允许值(样本中未规定)因实际工况的不同而有所变化，请与本公司技术人员联系。

3. 用户选定液压马达后，请与本公司技术人员联系。

回转减速机 XHZ 40 T2

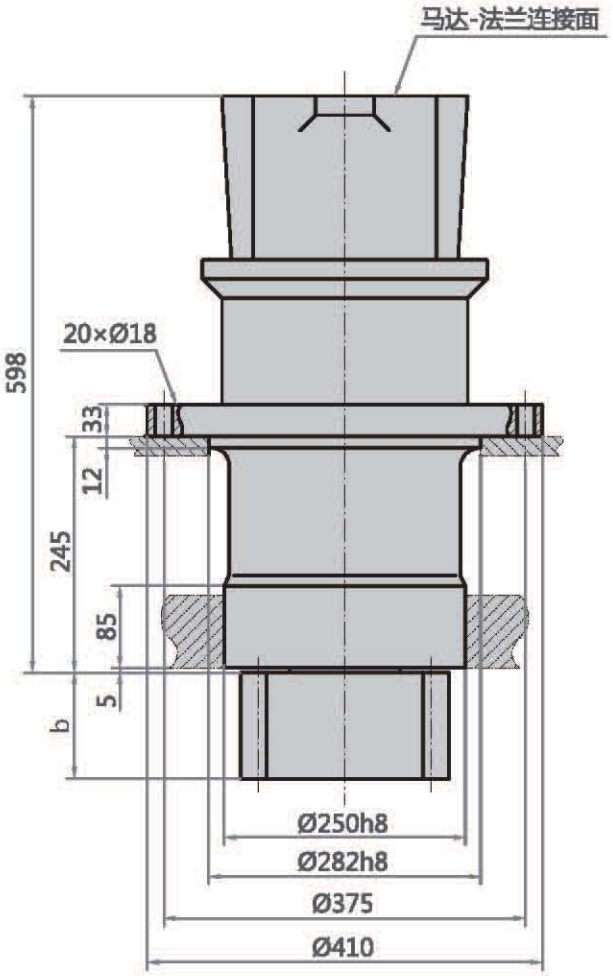

减速机型号：XHZ40 — 传动比 — 动力源型号(液压马达) — 输出齿轮参数

最大输出转矩(T_2max) kN.m		传运比 i	液压马达	输出齿轮参数 m×z×x×b	减速机重量 约kg
挖掘机	起重机				
18	29	37 42 49 60	A2FE80/61W-VZL A2FE90/61W-VZL A2FE107/61W-VZL A2FE125/61W-VZL	12×15×0.5×100 14×13×0.5×100	210

注：1. 减速机输入转向与输出转向同向。
2. 减速机输入转速允许值(样本中未规定)因实际工况的不同而有所变化，请与本公司技术人员联系。
3. 用户选定液压马达后，请与本公司技术人员联系。

回转减速机 XHZ 50 T2

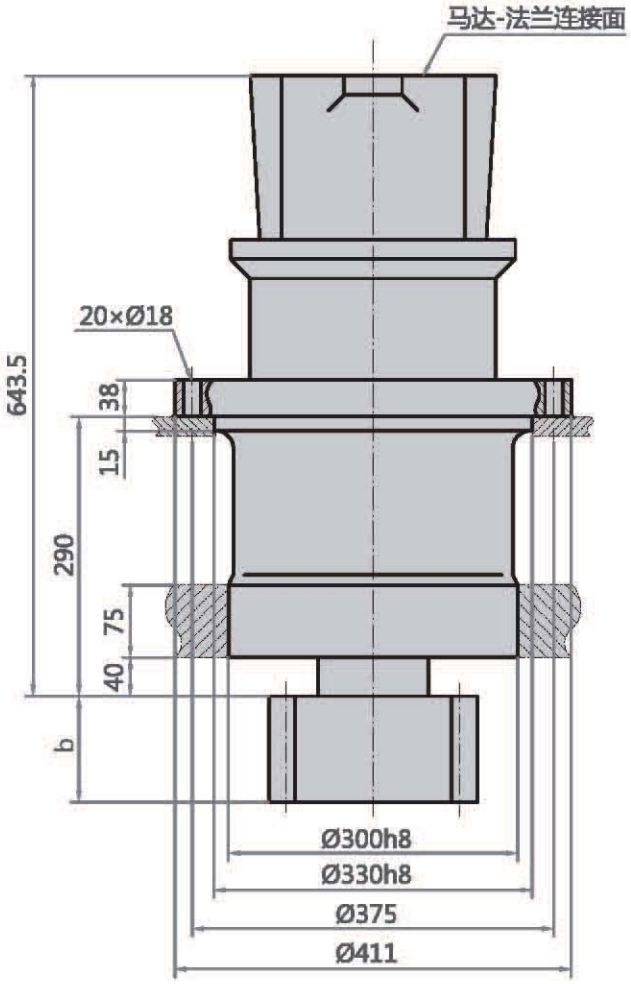

减速机型号：XHZ50 — 传动比 — 动力源型号(液压马达) — 输出齿轮参数

最大输出转矩(T_2max) kN.m		传运比 i	液压马达	输出齿轮参数 m×z×x×b	减速机重量 约kg
挖掘机	起重机				
22	38	127 148	A2FE80/61W-VZL A2FE90/61W-VZL A2FE107/61W-VZL A2FE125/61W-VZL	12×15×0.5×100 14×13×0.5×100	315

注：1. 减速机输入转向与输出转向同向。

2. 减速机输入转速允许值(样本中未规定)因实际工况的不同而有所变化，请与本公司技术人员联系。

3. 用户选定液压马达后，请与本公司技术人员联系。

回转减速机 XHZ 60 T2

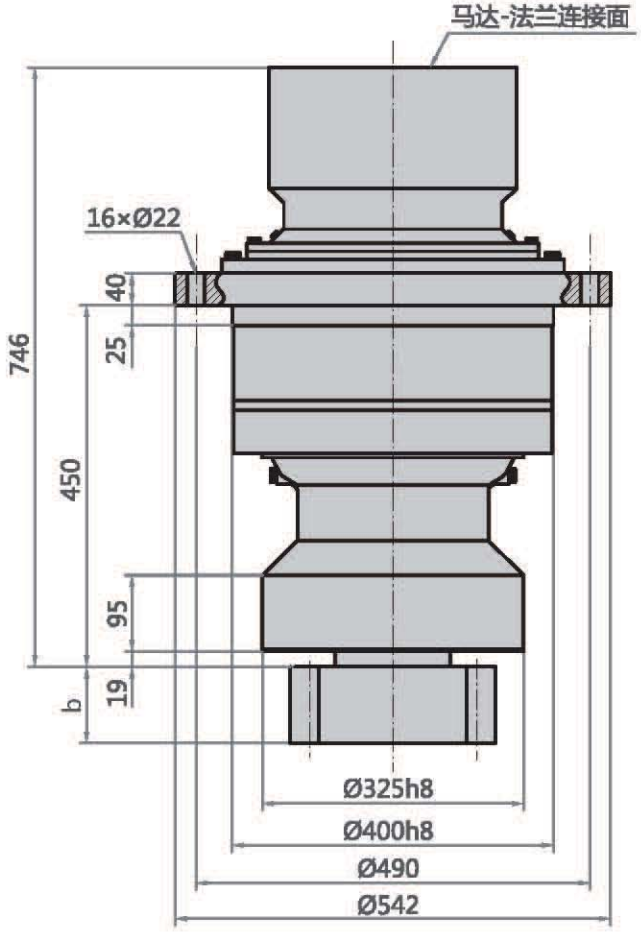

减速机型号：XHZ60 — 传动比 — 动力源型号(液压马达) — 输出齿轮参数

最大输出转矩(T_2max) kN.m		传运比 i	液压马达	输出齿轮参数 m×z×x×b	减速机重量 约kg
挖掘机	起重机				
25	45	34 40	A2FE107/61W-VZL A2FE125/61W-VZL A2FE160/61W-VZL A2FE180/61W-VZL	16×13×0.5×95 16×16×0.5×170 18×14×0.5×170 20×14×0.5×170	390

注：1. 减速机输入转向与输出转向同向。
2. 减速机输入转速允许值(样本中未规定)因实际工况的不同而有所变化，请与本公司技术人员联系。
3. 用户选定液压马达后，请与本公司技术人员联系。

回转减速机 XHZ 60 T3

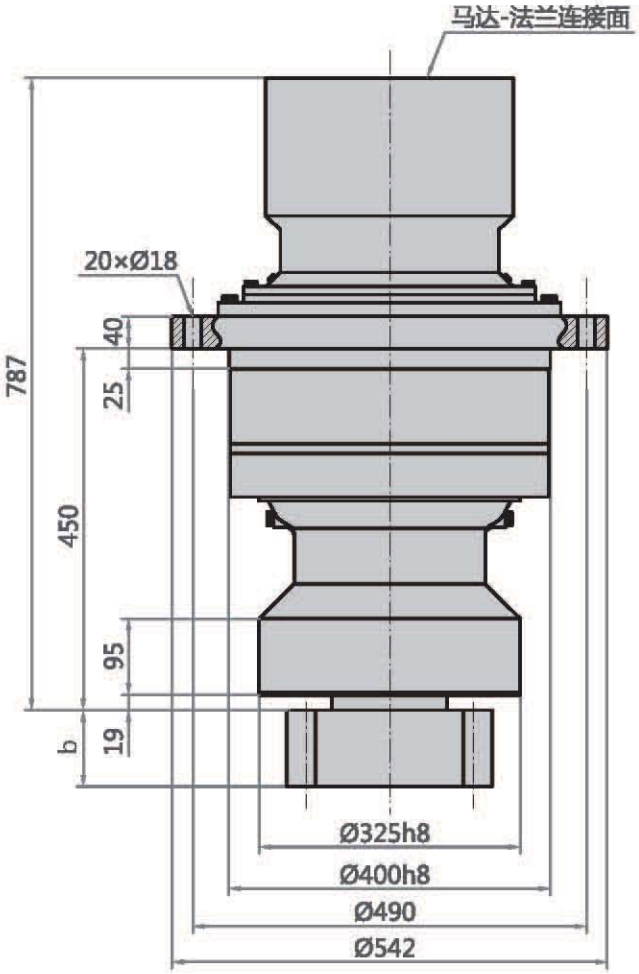

减速机型号：XHZ60 — 传动比 — 动力源型号(液压马达) — 输出齿轮参数

最大输出转矩(T_2max) kN.m		传运比 i	液压马达	输出齿轮参数 m×z×x×b	减速机重量 约kg
挖掘机	起重机				
25	45	34 40	A2FE80/61W-VZL A2FE90/61W-VZL A2FE107/61W-VZL A2FE125/61W-VZL	16×13×0.5×95 16×16×0.5×170 18×14×0.5×170 20×14×0.4×190	420

注：1. 减速机输入转向与输出转向同向。

2. 减速机输入转速允许值(样本中未规定)因实际工况的不同而有所变化，请与本公司技术人员联系。

3. 用户选定液压马达后，请与本公司技术人员联系。

回转减速机 XHZ 80 T3

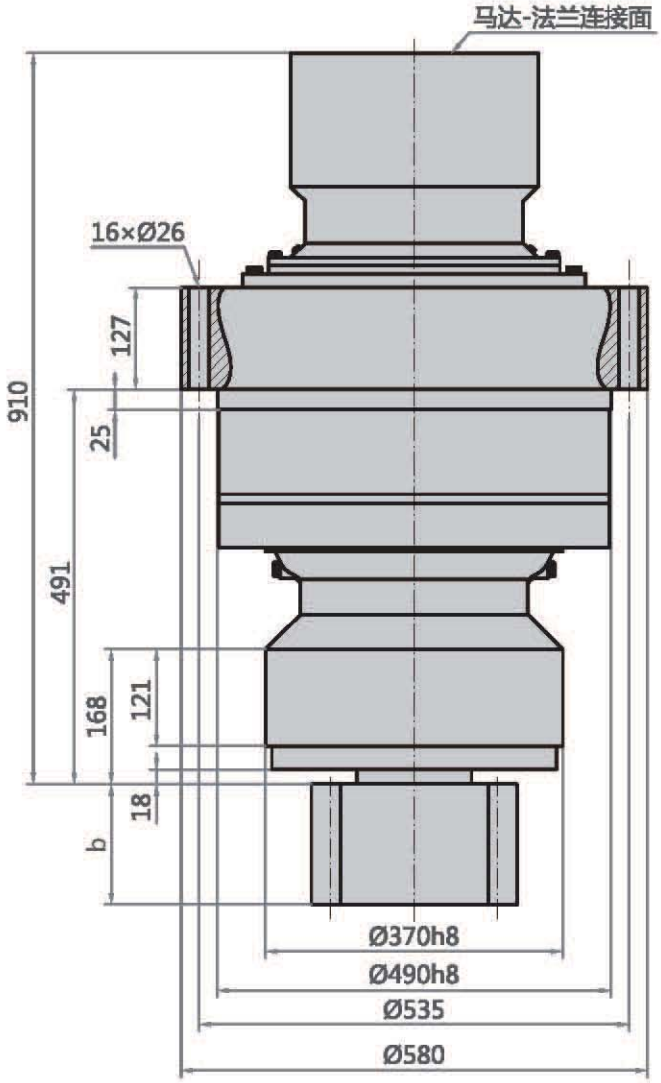

减速机型号：XHZ80 — 传动比 — 动力源型号(液压马达) — 输出齿轮参数

最大输出转矩(T_{2max}) kN.m		传运比 i	液压马达	输出齿轮参数 m×z×x×b	减速机重量 约kg
挖掘机	起重机				
37	66	78 100 128 151 186	F2FE160/GW-VZL A2FE107/61W-VZL A2FE125/61W-VZL A2F107W2Z A2F160W2Z	16×13×0.5×150 18×14×0.5×190 20×14×0.4×190	700

注：1. 减速机输入转向与输出转向相反。

2. 减速机输入转速允许值(样本中未规定)因实际工况的不同而有所变化，请与本公司技术人员联系。

3. 用户选定液压马达后，请与本公司技术人员联系。

回转减速机 XHZ 110 T3

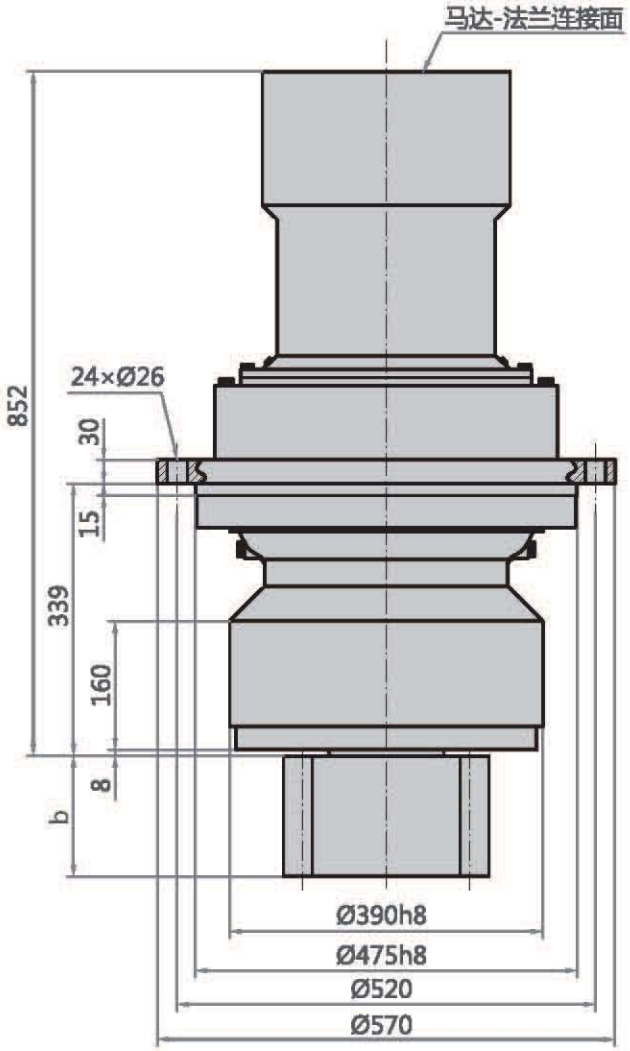

减速机型号：XHZ110 — 传动比 — 动力源型号(液压马达) — 输出齿轮参数

最大输出转矩(T_2max) kN.m		传运比 i	液压马达	输出齿轮参数 m×z×x×b	减速机重量 约kg
挖掘机	起重机				
52	93.3	175	A2FE80/61W-VZL A2FE90/61W-VZL A6VM200	16×13×0.5×150 18×14×0.5×190 20×14×0.4×190	630

注：1. 减速机输入转向与输出转向相反。

2. 减速机输入转速允许值(样本中未规定)因实际工况的不同而有所变化，请与本公司技术人员联系。

3. 用户选定液压马达后，请与本公司技术人员联系。

主要制造装备

MAINLY MAKES THE EQUIPMENT

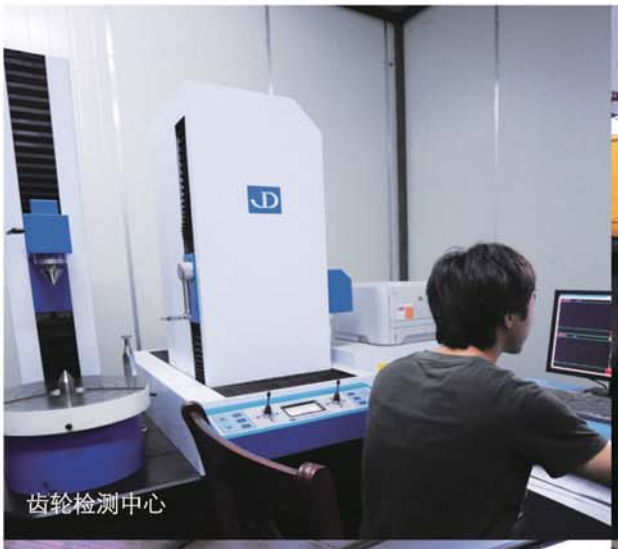
齿轮检测中心

数控加工机床

立式加工中心

数控机床

数控磨齿机

卧式加工中心

主要应用领域

MAIN APPLICATION DOMAIN