YX74-0

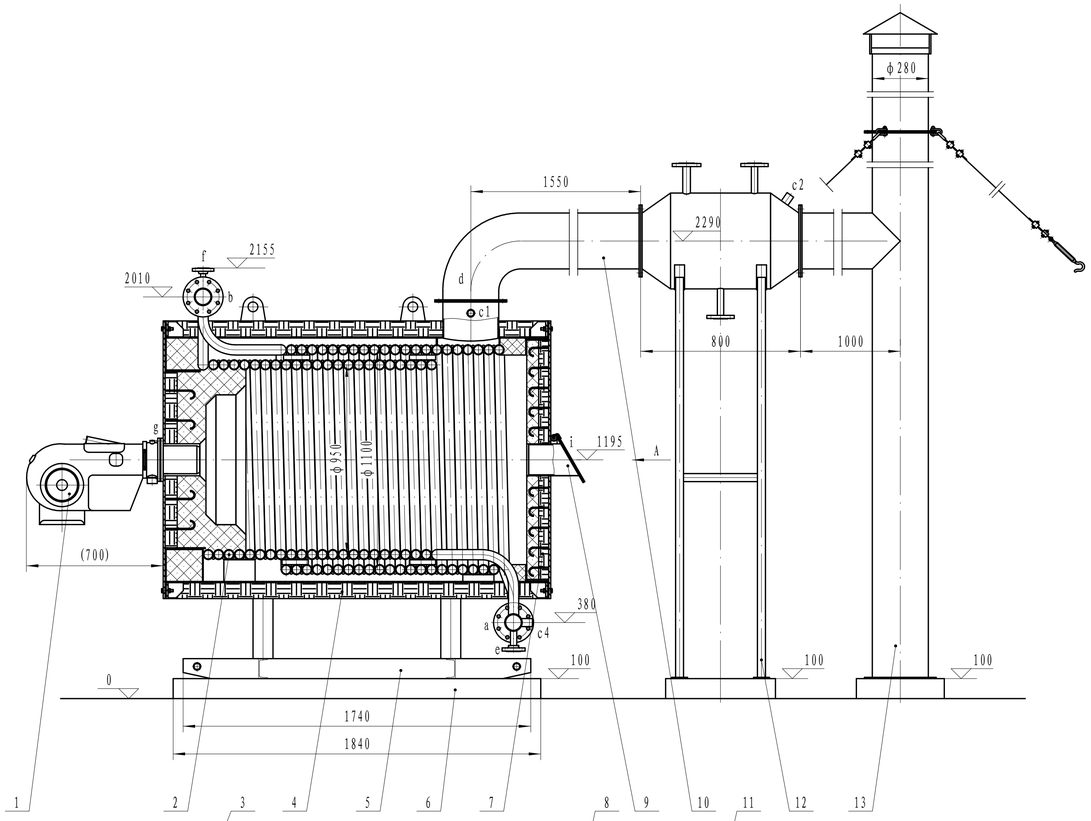

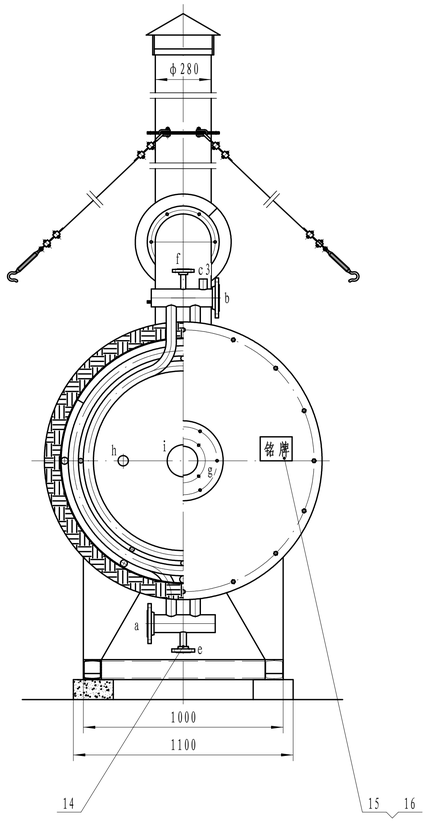

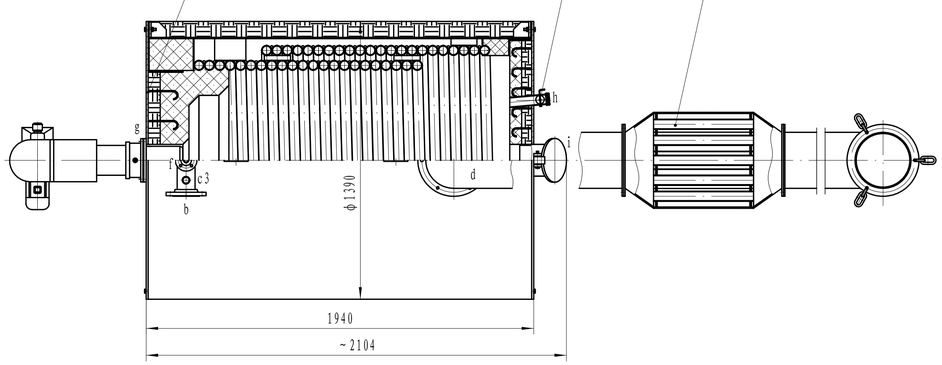

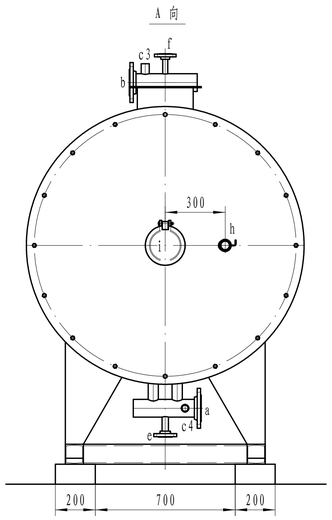

锅炉规范及主要性能

名称		单位	数据
额定热功率		KW	350
设计压力		MPa	1.3
工作压力		MPa	1.0
最高工作温度		℃	300
额定出口温度		℃	300
额定进口温度		℃	280
受热面积	辐射	m^2	3.56
	对流	m^2	17.7
	节能器	m^2	1.77
水压试验压力		MPa	1.5
燃油设计热效率		%	88.6
燃气设计热效率		%	88.17
炉内阻力		MPa	0.11
运输重量		kg	2580

名称		单位	数据
燃料耗量	轻柴油	kg/h	34.61
	天然气	Nm^3/h	42.27
燃料低位发热值		42917KJ/Kg(轻柴油)	
		35438KJ/Nm^3(天然气)	
设计排烟温度		230.68℃(燃油)	
		235.37℃(燃气)	
介质(导热油)	型号	L-QD320	
	密度(20℃)	860Kg/m^3	
	运动粘度40℃)	≤40mm^2/s	
	酸值(以KOH计)	<0.5mg/g	
	闪点(闭口)	≥100℃	
	循环油量	28.1m^3/h	
	容油量	0.25m^3	
锅炉外形尺寸(长×宽×高)		2104×1390×2055(mm)	

技术要求

1、本锅炉的设计、制造、安装、运行必须遵守下列标准:
(1) TSG G0001-2010《锅炉安全技术监察规程》
(2) TSG G0002-2012《锅炉节能技术监督管理规程》
(3) GB/T17410-2008《有机热载体炉》
(4) GB24747-2009《有机热载体安全技术条件》
(5) GB50273-2009《锅炉安装工程施工及验收规范》
(6) GB12348-1990《工业企业厂界噪声标准》
(7) GB13271-2001《锅炉大气污染物排放标准》
(8) JB/T1615-1991《锅炉油漆和包装技术条件》
2、本设备制造完毕后,除彩板外,其余外露金属件外壁涂防锈漆一道,面漆一道。
3、本设备管口密封要求:法兰密封面涂工业凡士林,并用塑料盖(布)封口,仪表接口应涂防锈油并封口。
4、现场安装时,节能器及烟道现场保温,保温材料建议用60mm厚的岩棉或硅酸铝板,保温材料由用户自理。节能器下部应用支撑钢架进行支撑,焊脚高度不低于5mm。
5、节能器严禁承压使用。

管口表

管口代号	名称/用途	公称尺寸	连接尺寸标准	连接面型式
a	导热油进口	S080(B)-16 RF	HG/T20592-2009	突面
b	导热油出口	S080(B)-16 RF	HG/T20592-2009	突面
c1-4	测温口	M27×2	见图示	内螺纹
d	出烟口	φ280	见图示	平面
e	放油口	S025(B)-16 RF	HG/T20592-2009	突面
f	排气口	S020(B)-16 RF	HG/T20592-2009	突面
g	燃烧器接口	φ160	见图示	平面
h	观火口	M51×1.5	见图示	螺纹
i	防爆口	φ159	见图示	槽榫面

辅机规范

燃烧机(baltur)	型号	TBL 45P	功率	160~450kW	电机功率	0.5kW	适用燃料 轻柴油
	型号	TBG 45P	功率	100~450kW	电机功率	0.5kW	适用燃料 天然气
循环泵	型号	RY65-40-200	转速	2900r/min	流量	30m^3/h	
	电机型号	Y132S	扬程	48m	功率	7.5kW	
注油泵	型号	2CY3.3/0.33	排出压力	0.33MPa	流量	3.3m^3/h	
	电机型号	Y90L-4	转速	1400r/min	功率	1.5kW	
储油槽	厂标件		膨胀槽	厂标件			
过滤器	DN80		分离器	DN80			

注:循环泵选型仅供参考,具体应根据系统阻力由设计院确定。
储油槽、膨胀槽容积根据系统容油量确定。

序号	代号	名称	数量	材料	单件重量	总计重量	备注
16	厂标件	铭牌支座	1	Q235-A		0.2	
15	厂标件	铭牌	1	AL		0.05	
14	YX74-11-0	阀门仪表及工艺流程	1	部件		0	
13	厂标件	烟囱 φ280	1	部件		230	L=8000
12	YX74-10-0	支撑钢架	1	部件		26.18	
11	YX74-9-0	节能器	1	部件		112	
10	YX74-8-0	烟风道系统	1	部件		78	
9	通用件	防爆门 φ159	1	部件		8.56	
8	YX74-7-0	观火装置	1	部件		1.7	
7	YX74-6-0	后盖	1	部件		298.58	
6	YX74-5-0	地基	1	部件		0	
5	YX74-4-0	底座	1	部件		196.48	
4	YX74-3-0	外壳及保温	1	部件		993.45	
3	YX74-2-0	前盖	1	部件		305.4	
2	YX74-1-0	盘管本体	1	部件		550.02	
1	本图	燃烧器	1	部件		42	外购件

标记	处数	更改文件号	签字	日期	YY(Q)W-350Y(Q)	YX74-0	
					有机热载体炉	所属装配号 YX74-0	
设计			标准化			图样标记	重量 2842.62 / 比例 1:15
校对						共 张	第 张
审核			批准		总图	河南永兴锅炉集团有限公司	
工艺			日期				

借(通)用件登记
旧底图总号
底图总号
签字
日期
档案员 日期